700 SenseBoil 60 cm

EH60KB6BF

Vi har koll på när vattnet kokar, du fixar maten
700 SenseBoil® Induktionshäll känner av när vattnet kokar. Den justerar automatiskt temperaturinställningarna när vattnet är nära kokpunkten och reducerar de stigande bubblorna så att vattnet börjar sjuda istället. Så sluta vakta på det kokande vattnet och fokusera på matlagningen istället.

700 SenseBoil® Induktionshäll känner av när vattnet kokar. Den justerar automatiskt temperaturinställningarna när vattnet är nära kokpunkten och reducerar de stigande bubblorna så att vattnet börjar sjuda istället. Så sluta vakta på det kokande vattnet och fokusera på matlagningen istället.

Produktfördelar

Med BoilSensor har du kontroll på när vattnet kokar
BoilSensor känner av när vattnet i kastrullen når kokpunkten. Funktionen kokning-till-sjudning justerar automatiskt temperaturinställningarna, vilket minskar de stigande bubblorna till en kontrollerad sjudning. Det ger dig mer tid att skapa andra rätter.

Hob2Hood® för ren bekvämlighet
Hob2Hood®-funktionen ansluter trådlöst din häll till din köksfläkt. Sätt igång och laga maten så justerar fläkten automatiskt inställningarna, vilket ger den bästa extraktionen baserat på vald effekt på hällen. Den gör det hårda arbetet så att du och dina händer kan fokusera på matlagningen.

Fyra individuella zonkontroller ger total flexibilitet
Individuella zonkontroller ger dig total kontroll när du förbereder din favoritmåltid. Du kan enkelt hantera de olika inställningarna, från att aktivera barnlåset och ställa in timers till att använda PowerBoost-funktionen och snabbt laga färdigt maträtten.

Intensiv värme på ett ögonblick med PowerBoost
Aktivera PowerBooster-funktionen för att få en omedelbar värmeökning under tillagningen. Perfekt för att få maten klar snabbare. Du kan koka upp vatten snabbare än någonsin och värma kastrullerna så fort de behövs.

Varje zon med individuell timer
Att laga flera rätter kan vara svårt, men att ställa timern ska inte vara det. Ställ in enskilda timers för varje kokzon, och när timern är klar stängs hällen automatiskt av. Det är en smart hjälp när du lagar mat.

- Främre vänsterzon: Booster 2300/3200W/210mm
- Bakre vänsterzon: Booster 2300/3200W/210mm
- Främre högerzon: Booster 1400/2500W/145mm
- Bakre högerzon: Booster 1800W/2800W/180mm
- Främre mittenzon:
- Bakre mittenzon:
- Hob²Hood
- Induktionshäll
- Touchkontroller
- Boosterfunktion
- Pausfunktion om du behöver avbryta men ha kvar inställningarna.
- Timer
- Restvärmeindikering
- Ljudsignal som kan avaktiveras
- Barnlås
- Funktionslås
- Enkel installation med snap-in system

700 SenseBoil 60 cm

EH60KB6BF

Tekniska specifikationer

Typ av ram	Fasad en sida
Mått B x D (mm)	590x520
Inbyggnadsmått H x B x D, mm	44x560x490
Antal kokzoner	4
Typ av installation	Ovanpåliggande
Hob2Hood	Ja
PowerBooster	Ja
Barnlås	Ja
3-stegs restvärmeindikering	Ja
Bridge-funktion	Ja, vänster sida
Autoavstängning	Ja
Äggklocka	Ja
Radie, mm	5
Displayfärg	Röd
Total effekt (W)	7350
Färg	Svart
Färg glas	Black
Sladdlängd, (ca) m	1.5
Elkontakt	-
Serie	SenseBoil
Produktnummer (PNC)	949 599 304
EAN-kod	7333394032276

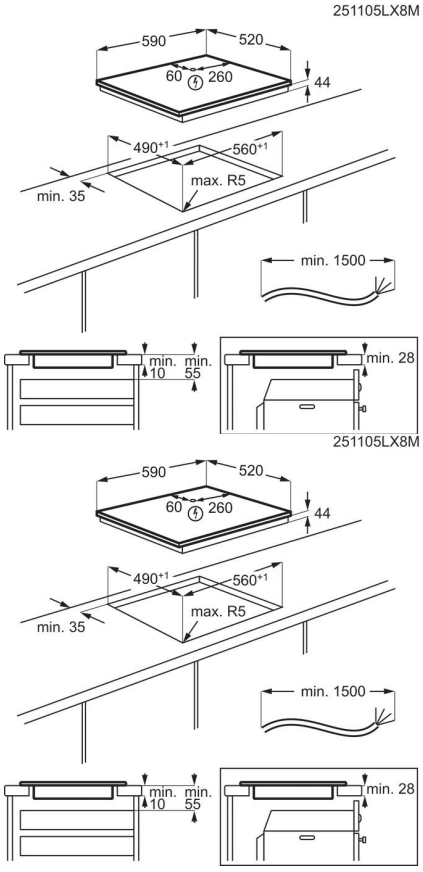

Electrolux

700 SenseBoil 60 cm

EH60KB6BF