AEG

7000 SenseBoil 80 cm

I80B6BGB

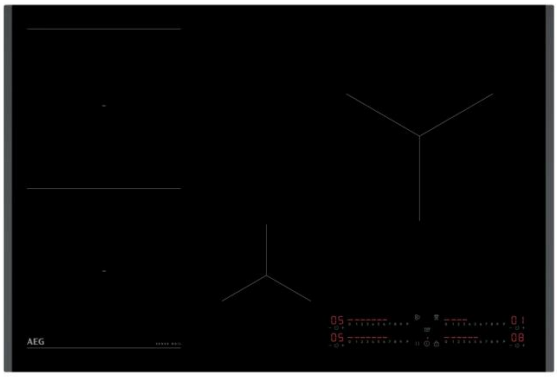

Få vattnet att lyda dig. Med en tryckning
Det finns roligare saker att göra än att titta på när vatten kokar. Induktionshällen 7000 SenseBoil® känner av de stigande bubblorna och minskar automatiskt värmeeffekten till sjudning. Lägg istället fokuset på att finjustera smakerna och bemästra menyn.

Det finns roligare saker att göra än att titta på när vatten kokar. Induktionshällen 7000 SenseBoil® känner av de stigande bubblorna och minskar automatiskt värmeeffekten till sjudning. Lägg istället fokuset på att finjustera smakerna och bemästra menyn.

Produktfördelar

Med Boil Sensor har du kontroll på när vattnet kokar
Funktionen Boil Sensor känner av när bubblorna stiger och justerar automatiskt temperaturinställningarna och minskar till en kontrollerad sjudning. Nu behöver du inte stå och passa längre. Spara både tid och energi.

Hob2Hood®: köksfläkt med handsfreesystem
Hob2Hood-funktionen kopplar samman hällen med fläkten. Fläkten justerar automatiskt fläkthastigheten baserat på värmen, utan att du behöver oroa dig för någonting alls. Ett kraftigt utsug vid stekning. Ett tystare utsug vid sjudning.

4 individuella zonkontroller. Obegränsade matlagningsalternativ
4 individuella zonkontroller låter dig kontrollera 4 olika kokzoner med 9 effektnivåer och ställa in separata timers för var och en av dem. Andra funktioner inkluderar powerboost, active touch-funktion, barnlås och automatisk fläktkontroll.

Snabbare värme för snabbare matlagning med PowerBoost
Nu behöver du inte vänta på att vattnet ska koka. PowerBoost-funktionen skapar en omedelbar värmeboost, perfekt för att snabbt koka upp en stor kastrull med vatten.

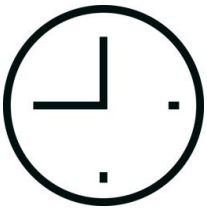

Hällens timer. Byggd för precision
Den inbyggda timern på hällen kan ställas in upp till en timme och stänger automatiskt av hällen när tiden går ut. För exakta resultat.

- Främre vänsterzon: Booster 2300/3200W/210mm
- Bakre vänsterzon: Booster 2300/3200W/210mm
- Bakre högerzon: Booster 2300/3600W/240mm
- Främre mittenzon: Booster 1400/2500W/145mm
- Bakre mittenzon:
- Hob²Hood
- Induktionshäll
- Touchkontroller
- Boosterfunktion
- Pausfunktion om du behöver avbryta men ha kvar inställningarna.
- Timer
- OptiHeat
- Ljudsignal som kan avaktiveras
- Barnlås
- Funktionslås
- Enkel installation med snap-in system

7000 SenseBoil 80 cm

I80B6BGB

Tekniska specifikationer
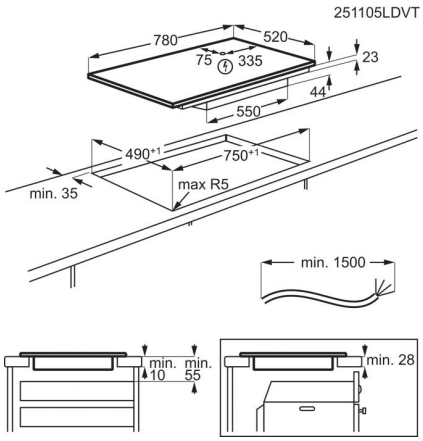
Typ av ram	Fasad 2 sidor
Mått B x D (mm)	780x520
Inbyggnadsmått H x B x D, mm	44x750x490
Antal kokzoner	4
Typ av installation	Ovanpåliggande
Hob2Hood	Ja
PowerBooster	Ja
Barnlås	Ja
3-stegs restvärmeindikering	Ja
Bridge-funktion	Ja, vänster sida
Autoavstängning	Ja
Äggklocka	Ja
Radie, mm	5
Displayfärg	Röd
Total effekt (W)	7350
Färg	Svart
Färg glas	Black
Sladdlängd, (ca) m	1.5
Elkontakt	-
Produktnummer (PNC)	949 598 701
EAN-kod	7333394154909