AEG

6000 Bridge 80 cm SaphirMatt® SE med reptålig yta

NIO84B00IT

Kombinera två zoner för att laga mer
6000 Bridge induktionshäll gör det enkelt att laga mat med större kokkärl. Bridge-knappen kombinerar två kokzoner så att de passar en stor panna eller plancha. Bridge-zonen delar samma tids- och temperaturinställningar.

6000 Bridge induktionshäll gör det enkelt att laga mat med större kokkärl. Bridge-knappen kombinerar två kokzoner så att de passar en stor panna eller plancha. Bridge-zonen delar samma tids- och temperaturinställningar.

Produktfördelar

Flexibel matlagning med Bridge funktionen
Med Bridge funktionen kan du koppla samman två separata tillagningszoner och skapa en stor, enhetlig tillagningsyta. Det innebär att du får jämn värmefördelning över hela ytan, perfekt för större kastruller eller en plancha-grill.

En matt häll som behåller sin elegans
Den subtila mattsvarta ytan på SaphirMatt® SE hällen står emot dagligt slitage och är 3 gånger reptåligare än en vanlig hällyta. Den släta, stilrena designen gör den till ett perfekt tillskott i moderna kök.*

*Baserat på ett nötningstest utfört av ett externt schweiziskt laboratorium i enlighet med internationell standard IEC 60068-2-70. Synlighet av repor bedöms internt i jämförelse med våra standardhällar av keramiskt glas utan särskild behandling eller beläggning.

Hob2Hood®: köksfläkt med handsfreesystem
Hob2Hood-funktionen kopplar samman hällen med fläkten. Fläkten justerar automatiskt fläkthastigheten baserat på värmen, utan att du behöver oroa dig för någonting alls. Ett kraftigt utsug vid stekning. Ett tystare utsug vid sjudning.

Färre steg och mer kontroll med touch-kontroller
Touch-kontrollerna har intuitiva nummer mellan 1–14 så att du kan ställa in rätt temperatur på en gång utan att behöva använda plus- eller minusknappar.

Snabbare värme för snabbare matlagning med PowerBoost
Nu behöver du inte vänta på att vattnet ska koka. PowerBoost-funktionen skapar en omedelbar värmeboost, perfekt för att snabbt koka upp en stor kastrull med vatten.

- Främre vänsterzon: Booster 2300/3200W/210mm
- Bakre vänsterzon: Booster 2300/3200W/210mm
- Bakre högerzon: Booster 2300/3600W/240mm
- Främre mittenzon: Booster 1400/2500W/145mm
- Bakre mittenzon:
- Hob²Hood
- Induktionshäll
- Boosterfunktion
- Pausfunktion om du behöver avbryta men ha kvar inställningarna.
- Timer
- OptiHeat
- Automax
- Ljudsignal som kan avaktiveras
- Barnlås
- Funktionslås
- Enkel installation med snap-in system

6000 Bridge 80 cm SaphirMatt® SE med reptålig yta

NIO84B00IT

Tekniska specifikationer

Typ av ram	Raka kanter
Mått B x D (mm)	770x510
Inbyggnadsmått H x B x D, mm	44x750x490
Antal kokzoner	4
Typ av installation	Planlimmad eller Ovanpåliggande
Hob2Hood	Ja
PowerBooster	Ja
Barnlås	Ja
3-stegs restvärmeindikering	Ja
Bridge-funktion	Ja, vänster sida
Autoavstängning	Ja
Äggklocka	Ja
Radie, mm	5/10 integrated
Displayfärg	Röd
Total effekt (W)	7200
Färg	Matt Black
Färg glas	SaphirMatt® SE; reptåligt
Sladdlängd, (ca) m	1.5
Produktnummer (PNC)	949 598 607
EAN-kod	7333394127934

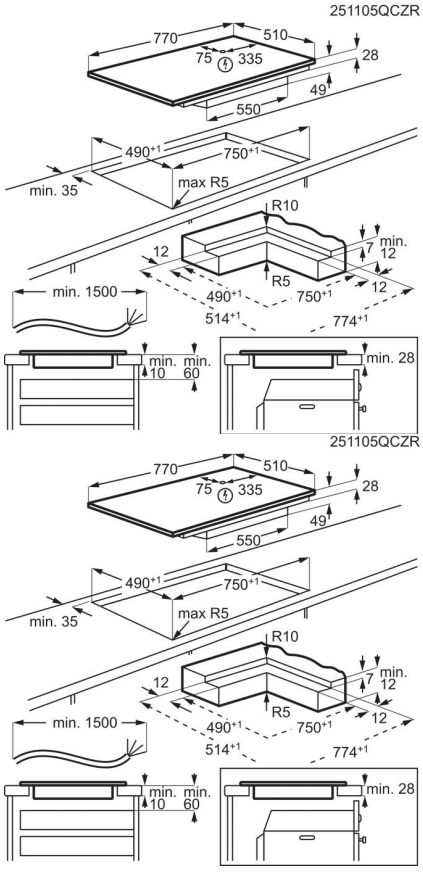

NIO84B00IT