AEG

8000 SenseBoil & Fry 60 cm

TI64IB30FB

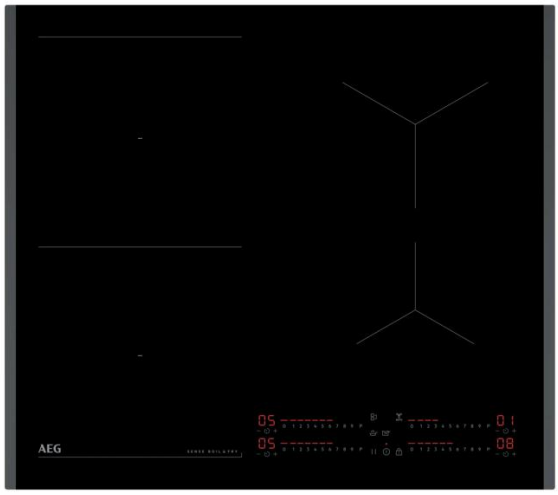

Precision att lita på
Hällen 8000 SenseBoil® & Fry justerar värmen automatiskt för att förhindra att maten kokar över och för att hålla en jämn sjudning. Välj mellan tre stektemperaturer för exakt kontroll och konsekventa resultat.

Hällen 8000 SenseBoil® & Fry justerar värmen automatiskt för att förhindra att maten kokar över och för att hålla en jämn sjudning. Välj mellan tre stektemperaturer för exakt kontroll och konsekventa resultat.

Produktfördelar

Tillagningshjälp med SenseBoil & Fry
SenseBoil & Fry smarta tillagningssensorer är den idealiska hjälpen i köket. Spisen justeras automatiskt till rätt temperatur och förhindrar att något kokar över eller steks för hårt, vare sig du steker ägg eller sjuder en sås.

Individuella zonkontroller för mer flexibilitet
Du får total flexibilitet när du lagar din favoriträtt. De individuella zonkontrollerna är lättanvända och låter dig intuitivt kontrollera varje enskild kokzon på hällen. Öka effekten när det behövs, ställ in enskilda timers och mycket annat.

Flexibel matlagning med Bridge-funktionen
Med Bridge-funktionen kan du koppla samman två separata tillagningszoner och skapa en stor, enhetlig tillagningsyta. Det innebär att du får jämn värmefördelning över hela ytan, perfekt för större kastruller och pannor eller en plancha-grill.

Hob2Hood® ser till att köket alltid är fräscht
Hob2Hood®-funktionen kopplar smidigt samman hällen och fläkten så att köksmiljön alltid är fräsch när du lagar mat. Fläkten justerar automatiskt hastigheten och tar bort oönskade dofter så att du kan koncentrera dig på att laga din maträtt.

Ge matlagningen en PowerBoost
PowerBoost-funktionen ger omedelbart värmetillskott så att din rätt kan lagas färdig på ingen tid alls. Det är idealiskt när du snabbt behöver koka upp vatten, fräsa grönsaker och bryna fisk eller kött.

- Främre vänsterzon: Booster 2300/3200W/210mm
- Bakre vänsterzon: Booster 2300/3200W/210mm
- Främre högerzon: Booster 1400/2500W/145mm
- Bakre högerzon: Booster 1800W/2800W/180mm
- Främre mittenzon:
- Bakre mittenzon:
- Hob²Hood
- Induktionshäll
- Touchkontroller
- Boosterfunktion
- Pausfunktion om du behöver avbryta men ha kvar inställningarna.
- Timer
- OptiHeat
- Ljudsignal som kan avaktiveras
- Barnlås
- Funktionslås
- Enkel installation med snap-in system

8000 SenseBoil & Fry 60 cm

TI64IB30FB

Tekniska specifikationer

Typ av ram	Fasad 2 sidor
Mått B x D (mm)	590x520
Inbyggnadsmått H x B x D, mm	44x560x490
Antal kokzoner	4
Typ av installation	Ovanpåliggande
Hob2Hood	Ja
PowerBooster	Ja
Barnlås	Ja
3-stegs restvärmeindikering	Ja
Bridge-funktion	Ja, vänster sida
Autoavstängning	Ja
Äggklocka	Ja
Radie, mm	5
Displayfärg	Röd
Total effekt (W)	7350
Färg	Svart
Färg glas	Black
Sladdlängd, (ca) m	1.5
Elkontakt	-
Produktnummer (PNC)	949 598 163
EAN-kod	7333394035222

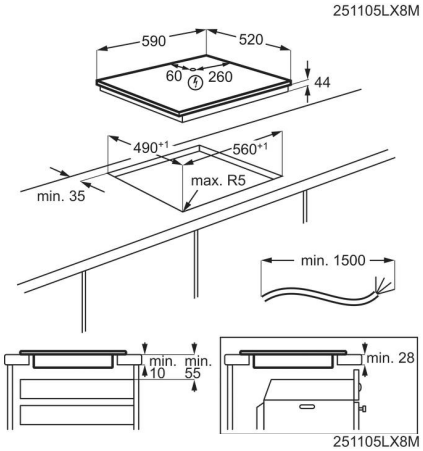

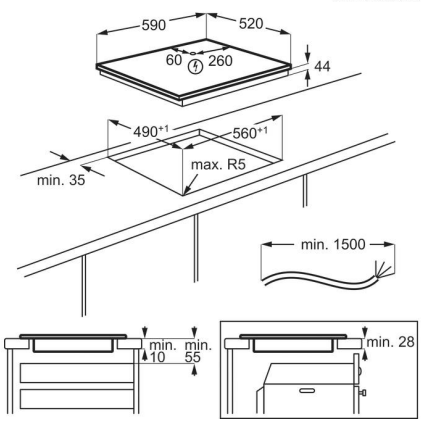

TI64IB30FB