300 Induktion 60 cm

EH60KI2S

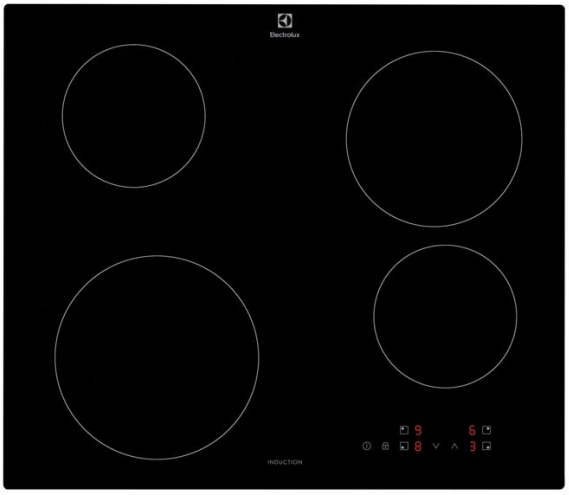

Enklare matlagning som sparar energi*
Induktionshällen 300 värmer kokkärlet direkt för snabb och exakt värmekontroll. Temperaturen reagerar omedelbart på dina justeringar, vilket gör matlagningen enklare samtidigt som den kan bidra till att minska energiförbrukningen*.

*Jämfört med strålningsvärme enligt den internationella teststandarden IEC 60350-2, baserat enbart på koktid.

Få din häll varm snabbare med 300 induktionshäll. Utan gas att tända eller spolar som ska förvärmas når kokzonerna hög temperatur snabbt, så vatten kokar snabbare än någonsin. Och den reagerar direkt när du sänker värmen, vilket ger dig total kontroll.

Produktfördelar

Induktionsmatlagning erbjuder snabb, effektiv och responsiv uppvärmning
Induktionshällar ger direkt värme i pannan. Detta gör uppvärmningen snabbare och mer effektiv med exakt, omedelbar temperaturkontroll.

Kontroll med en touch
Med touchkontroller behöver du inte gissa. Genom den beröringskänsliga glasytan får du tillgång till inställningarna så att du enkelt kan höja eller sänka temperaturen. Och utan utskjutande knappar eller vred är den lätt att rengöra.

Boost-funktionen. Ger snabb upkokning av vatten. Värmer snabbt upp pannan
Boost-funktionen ger snabb uppkokning av vatten och uppvärmning av pannor. Bra när du behöver komma igång snabbt med matlagningen och vill få mer tid att avnjuta måltiden.

Lås dina inställningar
Låsfunktionen på hällen innebär att dina inställningar kommer att stanna som de är, även om kontrollpanelen oavsiktligt berörs av någon – till och med barn. Det innebär också att du kan torka av eventuellt spill utan att påverka tillagningen.

En enkel ersättning för din HighLight-häll
Hällen passar den befintliga öppningen i din köksbänk som en enkel ersättning för din HighLight-häll.

- Främre vänsterzon: 2200/2400W/210mm
- Bakre vänsterzon: 1400/1500W/145mm
- Främre högerzon: 1400/1500W/145mm
- Bakre högerzon: 1700/1800W/180mm
- Främre mittenzon:
- Bakre mittenzon:
- Induktionshäll
- Touchkontroller
- Boosterfunktion
- Barnlås
- Funktionslås
- Enkel installation med snap-in system
- Restvärmevisning för kokzoner:

300 Induktion 60 cm

EH60KI2S

Tekniska specifikationer

Typ av ram	Raka kanter
Mått B x D (mm)	590x520
Inbyggnadsmått H x B x D, mm	44x560x490
Antal kokzoner	4
Typ av installation	Ovanpåliggande
PowerBooster	Ja
Barnlås	Ja
Autoavstängning	Ja
Radie, mm	5
Displayfärg	Röd
Total effekt (W)	6900
Färg	Svart
Färg glas	Black
Sladdlängd, (ca) m	1.5
Elkontakt	-
Serie	Induction
Produktnummer (PNC)	949 492 739
EAN-kod	7333394034645

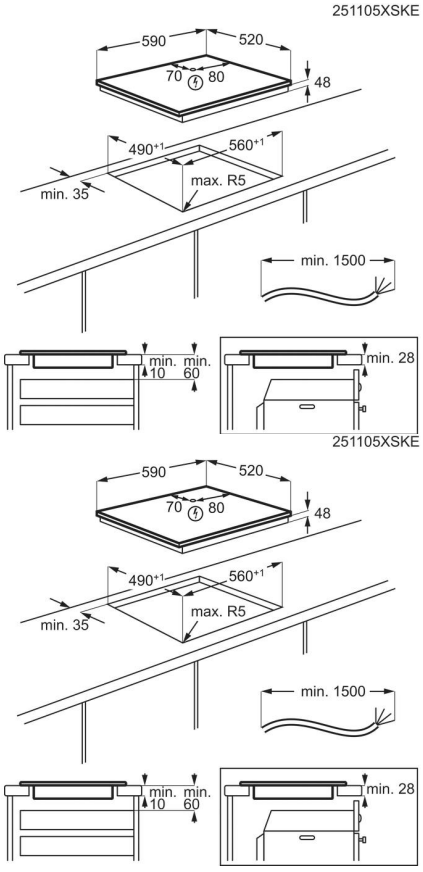

300 Induktion 60 cm

EH60KI2S