AEG

5000 SurroundCook Varmluftsugn

PN6P0B0

Alltid jämnt tillagat
Ugnen 5000 SurroundCook® cirkulerar luften jämnt i hela ugnen, vilket ger konsekventa resultat på alla nivåer. Du kan laga mat på upp till tre plåtar samtidigt och få jämn tillagning i hela ugnen.

Ugnen 5000 SurroundCook® cirkulerar luften jämnt i hela ugnen, vilket ger konsekventa resultat på alla nivåer. Du kan laga mat på upp till tre plåtar samtidigt och få jämn tillagning i hela ugnen.

Produktfördelar

Multilevel Cooking. Konsekvent värme i hela ugnen
Multilevel Cooking använder ett extra värmeelement för att säkerställa jämn och konsekvent uppvärmning av dina rätter – även när du använder upp till tre fulla ugnsplåtar samtidigt.

Varje inställning under full kontroll
Den stilrena EXPlore+ Touch LED-skärmen med pekknappar ger precision och full kontroll. Se funktion, tid, temperatur och matlagningsförlopp på skärmen och få enkelt åtkomst till assisterad matlagning med förprogrammerade rätter.

Pyrolytisk rengöring. Den självrengörande funktionen
Pyrolytisk rengöring använder höga temperaturer för att förvandla fett och matrester till aska, så att du enkelt kan torka rent med en fuktig trasa.

- Multifunktionell ugn med varmluft
- Touchkontroll
- 3 pyrolytiska rengöringsprogram
- Snabbuppvärmningsfunktion
- Elektronisk temperaturinställning
- Recept i ugnen
- Automatiska temperaturförslag
- Automatisk säkerhetsavstängning
- Restvärmevisning
- Kylfläkt
- Kontrollpanel med barnlås
- Luckspärr
- ISOFRONT® PLUS - sval ugnslucka
- Medföljande tillbehör: 1 Emaljplåt, 1 Långpanna i emalj, 1 Krom

AEG

5000 SurroundCook Varmluftsugn

PN6P0B0

Tekniska specifikationer

Färg	Svart
Energiklass	A++
Inbyggnadsmått H x B x D, mm	590x560x550
Funktioner	Bakning med fukt, Pizzaläge, Återuppvärmning, Varmluft, Snabbgrill, Djupfryst mat, Upptining, Grill, Undervärme, Över/undervärme matlagning, AirFry
Max anslutningseffekt, W	3490
Typ av timer	EXPlore Touch
Nettovolym, liter	72
Rengöring	Pyrolys
Produktmått HxBxD, mm	594x596x569
Ugnskontroller	Touch
Grill, max W	2300
Maxeffekt	3490
Temperaturspann	30°C - 300°C
Plåt, max bakningsyta, cm2	1424
Ugnsbelysning	1 lampa, Bak
Energieffektivitetsindex EEI – Undre ugn	61.2
Energiförbrukning, över/undervärme, kWh	0.93
Energiförbrukning, varmluft, kWh	0.52
Effekt lampa, W	40
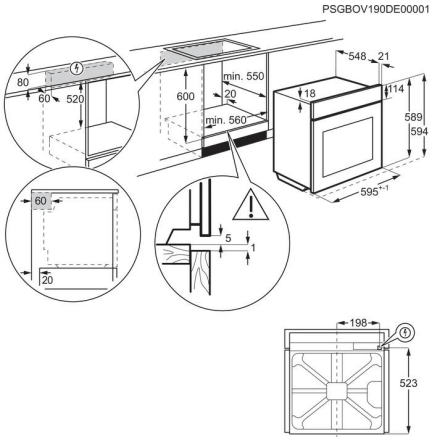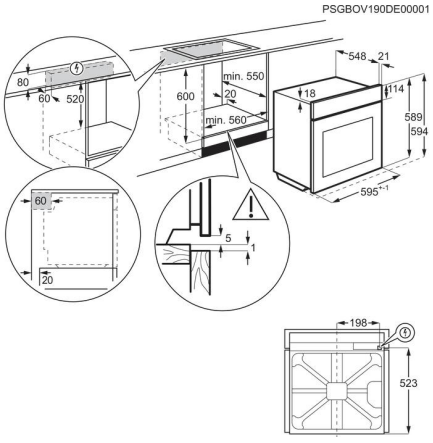
Ugnen drivs med	El
Typ	Inbyggnadsugn
Ljudnivå, dB(A) IEC 704-3	44
Bruttovikt, kg	30.5
Nettovikt, kg	29.5
Plåtar-övre ugn	1 Emaljplåt, 1 Långpanna i emalj
Grillgaller-övre ugn	1 Krom
Ugnsstegar	Side grids Standard
Sladdlängd, (ca) m	1.5
Elkontakt	Stickkontakt
Medföljande tillbehör	Skruvar
Ugnskavitet	Grå emalj
Antal ugnsutrymmen	1
Produktnummer (PNC)	949 288 055
EAN-kod	7333394141572
Säkring, A	16
Matlagningstermometer	Nej
Grill, min W	2300
Tillbehör	1 Emaljplåt/1 Långpanna i emalj/1 Krom/Skruvar