AEG

6000 SenseCook med SteamCrisp Ångugn/Varmluftsugn

PN6P4T0

Upplev fantastisk mörhet med SteamCrisp®-ugnen – njut av saftigt kött och 20 % mörare
6000 SenseCook®-ugnen med SteamCrisp® tillagar maten med precision för perfekta resultat. Genom att kombinera ånga och traditionell värme blir köttet saftigare och fiskrätterna upp till 20 % mörare jämfört med en ugn utan ånga.

Baserat på externa tester som jämför mörheten hos kyckling (upp till 4 % mer) och lax (upp till 20 % mer) tillagade med och utan kombinationen av ånga och varmluft.

6000 SenseCook®-ugnen med SteamCrisp® tillagar maten med precision för perfekta resultat. Genom att kombinera ånga och traditionell värme blir köttet saftigare och fiskrätterna upp till 20 % mörare jämfört med en ugn utan ånga. Baserat på externa tester som jämför mörheten hos kyckling (upp till 4 % mer) och lax (upp

Produktfördelar

Värme och ånga för en helt ny nivå av krispighet och saftighet
Multifunktionsugnen SteamCrisp® använder en inbyggd ånggenerator för att kombinera värme med precis rätt mängd ånga för utsökt bakning, stekning och AirFry. Resultatet är krispigt på utsidan och saftigt på insidan. Perfekt även för att fräscha upp matrester.

Matlagningstermometer – för exakt temperaturkontroll
Med matlagningstermometern har du full kontroll över matlagningen för perfekta resultat, oavsett recept. Ugnen meddelar dig när maten har nått rätt temperatur.

Varje inställning under full kontroll
Den stilrena EXPlore+ Touch LED-skärmen med pekknappar ger precision och full kontroll. Se funktion, tid, temperatur och matlagningsförlopp på skärmen och få enkelt åtkomst till assisterad matlagning med förprogrammerade rätter.

Saftigare. Krispigare. AirFry+ tar resultatet till nästa nivå
AirFry+ kombinerar ånga med varmluftsfritering för extra saftiga och krispiga resultat med minimalt med olja. Och eftersom AirFry-funktionen är inbyggd i ugnen behöver du ingen separat airfryer som tar plats på köksbänken.

Två självrengöringslägen för snabb uppfräschning eller grundlig rengöring
För grundlig rengöring väljer du pyrolytisk rengöring, som använder hög temperatur för att omvandla envisa, fastbrända matrester till aska. För snabb uppfräschning väljer du ångrengöring, som mjukar upp de flesta matrester så att de enkelt kan torkas bort.

- Touchkontroll
- Soft Closing
- Matlagningstermometer med auto-off
- 3 pyrolytiska rengöringsprogram
- Snabbuppvärmningsfunktion
- Elektronisk temperaturinställning
- Recept i ugnen
- Automatiska temperaturförslag
- Automatisk säkerhetsavstängning
- Ugn med ångrengöring
- Restvärmevisning
- Kylfläkt
- Kontrollpanel med barnlås
- Luckspärr
- ISOFRONT® PLUS - sval ugnslucka
- Utdragbara bakplåtsskenor TR1LV, Skruvar medföljer
- Medföljande tillbehör: 1 Långpanna i emalj, 2 Plåtar grå emalj, 1 Krom

AEG

6000 SenseCook med SteamCrisp Ångugn/Varmluftsugn

PN6P4T0

Tekniska specifikationer

Färg	Matt Black
Energiklass	A++
Inbyggnadsmått H x B x D, mm	590x560x550
Funktioner	Snabbgrill, AirFry plus, Undervärme, Över/undervärme/traditionell matlagning, Upptining, Djupfryst mat, Grill, Fuktnivå låg, Bakning med fukt, Pizzafunktion + ånga, Uppvärmning ånga, Varmluft
Max anslutningseffekt, W	3490
Ånga	Hot Steam Plus
Typ av timer	EXPlore Touch
Nettovolym, liter	72
Rengöring	Pyrolys-ånga
Produktmått HxBxD, mm	594x594x569
Ugnskontroller	Touch
Maxeffekt	3490
Temperaturspann	30°C - 340°C
Plåt, max bakningsyta, cm2	1424
Ugnsbelysning	1 lampa, Bak
Energieffektivitetsindex EEI – Undre ugn	61.2
Energiförbrukning, över/undervärme, kWh	0.93
Energiförbrukning, varmluft, kWh	0.52
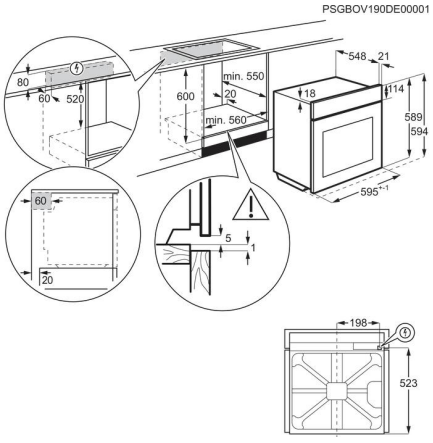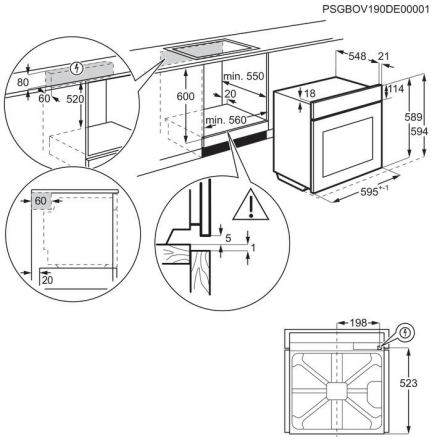
Effekt lampa, W	40
Ugnen drivs med	El
Typ	Inbyggnadsugn
Bruttovikt, kg	34.5
Nettovikt, kg	33.5
Plåtar-övre ugn	1 Långpanna i emalj, 2 Plåtar grå emalj
Grillgaller-övre ugn	1 Krom
Ugnsstegar	Side grids Easy entry
Sladdlängd, (ca) m	1.5
Elkontakt	Stickkontakt
Medföljande tillbehör	Utdragbara bakplåtsskenor TR1LV, Skruvar
Ugnskavitet	Grå emalj
Antal ugnsutrymmen	1
Produktnummer (PNC)	949 284 730
EAN-kod	7333394168951
Säkring, A	16
Matlagningstermometer	Ja
Kapacitet vattentank	950 ml
Tillbehör	1 Långpanna i emalj/2 Plåtar grå emalj/1 Krom/Utdragbara bakplåtsskenor TR1LV/Skruvar