7000 MealAssist med SteamCrisp Ångugn/Varmluftsugn

NBR7P73PSB

Njut av saftigt kött och upp till 20 % mörare fisk med din SteamCrisp® ugn.
Ugnen 7000 MealAssist med SteamCrisp® kombinerar ånga och traditionell värme för mer smak och näring i din matlagning. SteamCrisp® gör kött saftigare och fisk upp till 20 % mörare jämfört med en ugn utan ånga. Displayen guidar dig steg för steg till utsökta resultat.

Ansvarsfriskrivning: Baserat på externt test som jämförde mörheten hos kyckling (upp till 4 % mer) och lax (upp till 20 % mer) som tillagats med och utan kombination av ånga och varmluft.

Ugnen 7000 MealAssist med SteamCrisp® kombinerar ånga och traditionell värme för mer smak och näring i din matlagning. SteamCrisp® gör kött saftigare och fisk upp till 20 % mörare jämfört med en ugn utan ånga. Displayen guidar dig steg för steg till utsökta resultat.
Ansvarsfriskrivning: Baserat på externt test som

Produktfördelar

SteamCrisp® – rätter blir krispiga på utsidan och saftiga på insidan
SteamCrisp® multifunktionsugn kombinerar värme och ånga för att baka, ugnssteka och värma upp, vilket ger rätter en krispig yta och en saftig insida. Kött blir saftigare och fisk upp till 20 % mörare jämfört med tillagning i en ugn utan ånga.

Baserat på externt test som jämförde mörheten hos kyckling (upp till 4 % mer) och lax (upp till 20 % mer) som tillagats med och utan kombination av ånga och varmluft.

CookSmart Touch. Snabb tillgång till alla ugnsfunktioner
CookSmart-displayen med svepnavigering gör det enkelt att styra ugnen och hjälper dig att lyckas med matlagningen. Den kan bidra till att minska energiförbrukningen genom smartare förvärmning och användning av restvärme*, medan trådlösa uppdateringar ger tillgång till nya funktioner över tid**.

*Energibesparing jämfört med tidigare ugnar utan CookSmart Touch. **Trådlösa uppdateringar kräver AEG-appen, ett konto, registrering av ugnen och en Wi-Fi-anslutning.

Förbättra dina recept med AI och ånga
AI TasteAssist förbättrar traditionella recept med ånga. Skicka enkelt ett webbrecept till din ugn via vår app och låt AI justera tid, temperatur och tillagningsmetod, så att du kan laga mer näringsrika och smakrika måltider med mindre energi.

AI TasteAssist är en funktion i AEG-appen som kan importera recept på italienska, franska, tyska, engelska, svenska och nederländska. Språk som kommer att läggas till under 2025 är polska, tjeckiska, ungerska, rumänska, norska och danska. AEG finns tillgänglig i App Store och Play Store.

Funktioner och Rätter. Automatiska inställningar och steg-för-steg-instruktioner
Funktioner för tillagningshjälp erbjuder de bästa inställningarna för automatiska program som ugnsstekning, återuppvärmning och jäsning av deg – för perfekta resultat. Tillagningshjälp för rätter ger dig steg-för-steg-instruktioner vid tillagning av kött, bakverk, växtbaserade rätter, fisk eller

---

Pyrolytisk rengöring. Den självrengörande funktionen
Pyrolytisk rengöring använder höga temperaturer för att förvandla fett och matrester till aska, så att du enkelt kan torka rent med en fuktig trasa.

- Ugn med WiFi-uppkoppling
- Touchkontroll
- Soft Closing
- Matlagningstermometer med auto-off
- 3 pyrolytiska rengöringsprogram
- Snabbuppvärmningsfunktion
- Elektronisk temperaturinställning
- Recept i ugnen
- Automatiska temperaturförslag
- Restvärmevisning
- Kylfläkt
- Kontrollpanel med barnlås
- Luckspärr
- ISOFRONT® PLUS - sval ugnslucka
- Utdragbara bakplåtsskenor TR1LV, Skruvar medföljer
- Medföljande tillbehör: 1 Långpanna i emalj, 2 Plåtar grå emalj, 1 Krom
- Display med språkval

7000 MealAssist med SteamCrisp Ångugn/Varmluftsugn

NBR7P73PSB

Tekniska specifikationer

Färg	Svart
Energiklass	A++
Inbyggnadsmått H x B x D, mm	590x560x550
Funktioner	AirFry plus, Undervärme, Brödbakning, Upptining, Torkning, Degjäsning, Grill, Varmluft, Varmluft och övervärme, Varmluft & över/undervärme, varmluft, undervärme och ånga, Fuktnivå låg, Värmehållning, Bakning med fukt, Tallriksvärmning, Konservering, Refresh, Återuppvärmning, Ugnsstekning, SlowCook, Gratinera, Övervärme, Över/undervärme
Uppkoppling	WiFi
Max anslutningseffekt, W	3390
Ånga	Varmluft
Typ av timer	CookSmartTouch
Nettovolym, liter	72
Rengöring	Pyrolys
Produktmått HxBxD, mm	594x596x569
Ugnskontroller	Touch
Grill, max W	2300
Maxeffekt	3390
Temperaturspann	30°C - 300°C
Plåt, max bakningsyta, cm2	1424
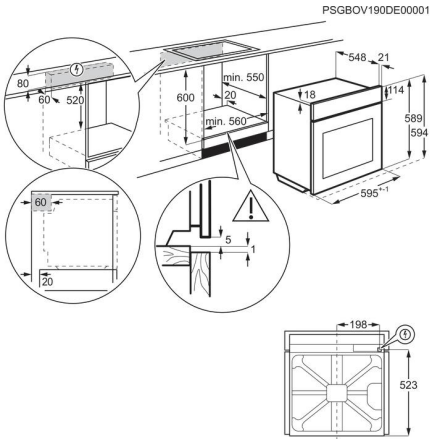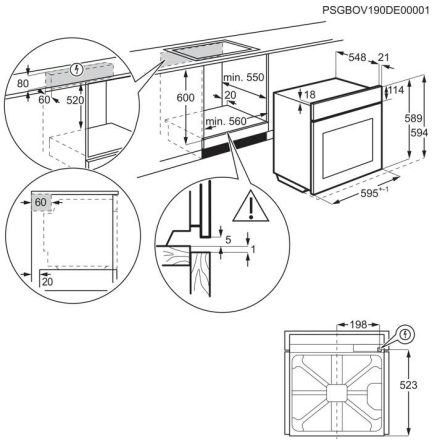
Ugnsbelysning	1 lampa, Bak
Energieffektivitetsindex EEI – Undre ugn	61.2
Energiförbrukning, över/undervärme, kWh	0.93
Energiförbrukning, varmluft, kWh	0.52
Effekt lampa, W	65
Ugnen drivs med	El
Typ	Inbyggnadsugn
Ljudnivå, dB(A) IEC 704-3	48
Bruttovikt, kg	35.5
Nettovikt, kg	34.5
Plåtar-övre ugn	1 Långpanna i emalj, 2 Plåtar grå emalj
Grillgaller-övre ugn	1 Krom
Ugnsstegar	Side grids Easy entry
Sladdlängd, (ca) m	1.5
Elkontakt	Stickkontakt
Medföljande tillbehör	Utdragbara bakplåtsskenor TR1LV, Skruvar
Ugnskavitet	Grå emalj
Antal ugnsutrymmen	1
Produktnummer (PNC)	949 284 722
EAN-kod	7333394136608
Matlagningstermometer	Ja