6000 Inbyggd Mikrovågsugn 17 L Svart

TB5SM171DB

En mikrovågsugns effektivitet, plus ånga för hälsosamma måltider
Allt du kan tänkas behöva från en mikrovågsugn. 6000 mikrovågsugn med SteamSet gör att du kan laga hälsosammare maträtter med ånga.

Allt du kan tänkas behöva från en mikrovågsugn. 6000 mikrovågsugn med SteamSet gör att du kan laga hälsosammare maträtter med ånga.

Produktfördelar

En mikrovågsugns effektivitet, plus ånga för hälsosamma måltider
Allt du kan tänkas behöva från en mikrovågsugn. 6000 mikrovågsugn med SteamSet gör att du kan använda ånga för hälsosammare maträtter.

Dörr med touch-knapp
Enkel och praktisk: Dörren öppnas med ett tryck.

Flera installationsalternativ
Denna mikrovågsugn på 17 l är endast 30 centimeter djup. Därför kan den installeras på en rad olika platser, inklusive i grunda, vägghängande skåp.

Elegant, blank svart yta
Mikrovågsugnens minimalistiska design i blank svart färg matchar såväl ugnen som andra produkter.

Barnlåsfunktion för ökad säkerhet
Med barnlåsfunktionen kan du låsa mikrovågsugnen för att förhindra att barn eller andra som inte är bekanta med produkten använder den av misstag.

- Tillagningslägen: Mikrovågor
- Snabbstart med 30 sekunders intervaller
- Automatiskt viktstyrt avfrostningsprogram
- Mikrovågsugnen signalerar då tillagningstiden är slut
- Barnlås
- LED-display
- Touch-kontroll för att välja effekt
- Display med klocka och timer

6000 Inbyggd Mikrovågsugn 17 L Svart

TB5SM171DB

Tekniska specifikationer
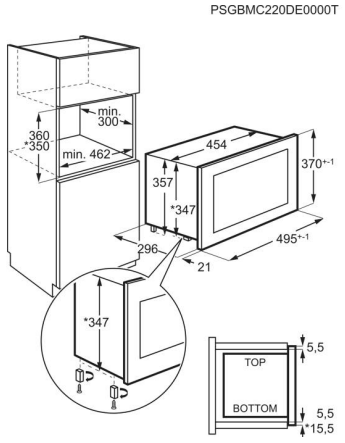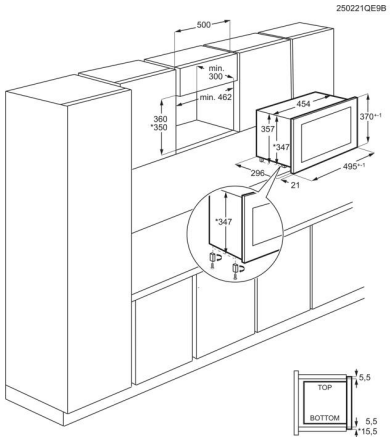
Färg	Svart
Produktmått HxBxD, mm	371x494x316
Inbyggnadsmått H x B x D, mm	360x462x300
Installation	Integrerad
Typ av inbyggnad	Inbyggd
Kapacitet (l), Brutto/Netto	17/16.8
Material i ugnsutrymmet	Målat
Mikrovågseffekt, W	800
Grilleffekt, W	-
Effektlägen, antal	5
Ljudnivå, dB(A) IEC 704-3	57.4
Autoprogram	Automatiska upptiningsprogram
Avfrostningsprogram	4
Diameter, mm:	272
Roterande glastallrik m återgång till start	Ja
Frekvens, Hz	50
Säkring, A	10
Produktnummer (PNC)	947 608 864
EAN-kod	7333394047720