800 Inbyggd Mikrovågsugn 17 L Svart

KMFD172NB

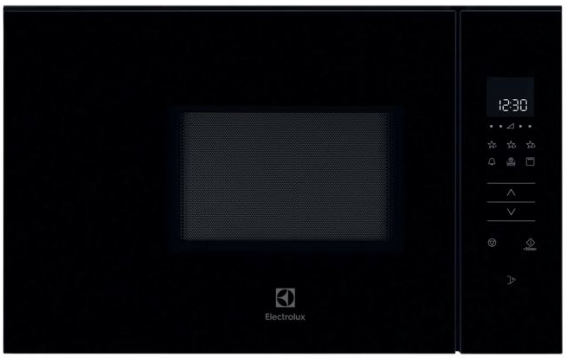

TouchOpen för snabb och enkel åtkomst
800 TouchOpen mikrovågsugn med mjukberöringsmekanism är det enklaste sättet att komma åt din mat. Med en enda åtgärd öppnas luckan snabbt och smidigt för din bekvämlighet.

800 TouchOpen mikrovågsugn med mjukberöringsmekanism är det enklaste sättet att komma åt din mat. Med en enda åtgärd öppnas luckan snabbt och smidigt för din bekvämlighet.

Produktfördelar

TouchOpen ger enkel åtkomst
Vår mikrovågsugn med TouchOpen-design ger dig enkel åtkomst till din mat. Luckan öppnas sömlöst med ett knapptryck, tack vare den specialdesignade mjukmekanismen. I en jämn rörelse får du snabb tillgång till din mat.

Grill för variation i måltiderna
Njut av bubblande mozzarella-toast och saftig grillad kyckling i vår mikrovågsugn. Den extra grillfunktionen innebär att du snabbt kan njuta av dina favoriträtter.

Mikrovågsugn – genvägen i ditt kök
Mikrovågsfunktionen är din genväg till snabba och läckra måltider. Med en knapptryckning kan du smälta choklad, tina din favoritgryta eller värma rester, snabbt. Det är det snabba och enkla sättet att skapa läckra måltider.

Spara mikrovågsinställningarna för dina favoriträtter
Spara dina önskade mikrovågsinställningar för snabb och enkel åtkomst med favoritfunktionen. När du har skapat ett program kan du peka på den stjärnformade ikonen på skärmen för att aktivera den. Det betyder att du inte behöver komma ihåg några specifika inställningar. Allt sköts med bara en

Glasskivan i mikron minns var den började
Vi har designat denna mikrovågsugn så att maten alltid står i en idealisk position. Detta beror på att dörren låses upp när glasskivan-ReTurntable återgår till var den startade. Inga koppar som står åt fel håll, inga varma tallrikar i konstiga positioner. Effektiv åtkomst, varje gång.

- Tillagningslägen: Grill, Mikrovågor, Mikrovågor & grill
- Snabbstart med 30 sekunders intervaller
- Automatiska viktstyrda tillagningsprogram
- Automatiskt viktstyrt avfrostningsprogram
- Mikrovågsugnen signalerar då tillagningstiden är slut
- Barnlås
- LED-display
- Touch-kontroll för att välja effekt
- Display med klocka och timer

800 Inbyggd Mikrovågsugn 17 L Svart

KMFD172NB

Tekniska specifikationer

Färg	Svart
Produktmått HxBxD, mm	371x594x316
Inbyggnadsmått H x B x D, mm	360x562x300
Installation	Integrerad
Typ av inbyggnad	Inbyggd
Kapacitet (l), Brutto/Netto	17/16.8
Material i ugnsutrymmet	Rostfritt
Mikrovågseffekt, W	800
Grilleffekt, W	800
Effektlägen, antal	5
Ljudnivå, dB(A) IEC 704-3	57.4
Autoprogram	Automatiska matlagning- och upptiningsprogram
Avfrostningsprogram	4
Diameter, mm:	272
Roterande glastallrik m återgång till start	Ja
Frekvens, Hz	50
Säkring, A	10
Produktnummer (PNC)	947 608 790
EAN-kod	7333394010625

PSGBMC220DE0000V

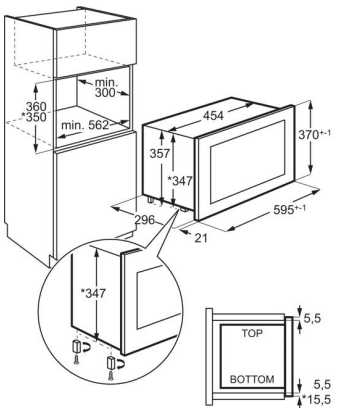
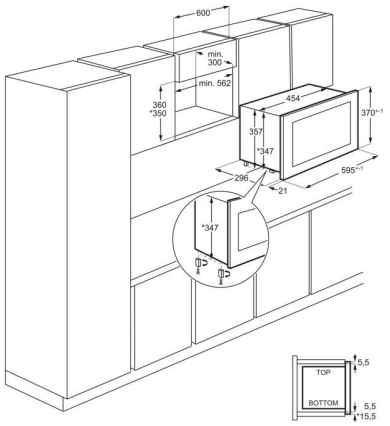
250221NSIZ