5000 SurroundCook Varmluftsugn

NBU5A10BCK

Alltid jämnt tillagat
Ugnen 5000 SurroundCook® cirkulerar luften jämnt i hela ugnen, vilket ger konsekventa resultat på alla nivåer. Du kan laga mat på upp till tre plåtar samtidigt och få jämn tillagning i hela ugnen.

Ugnen 5000 SurroundCook® cirkulerar luften jämnt i hela ugnen, vilket ger konsekventa resultat på alla nivåer. Du kan laga mat på upp till tre plåtar samtidigt och få jämn tillagning i hela ugnen.

Produktfördelar

Multilevel Cooking. Konsekvent värme i hela ugnen
Multilevel Cooking använder ett extra värmeelement för att säkerställa jämn och konsekvent uppvärmning av dina rätter – även när du använder upp till tre fulla ugnsplåtar samtidigt.

Naturlig och enkel ugnsrengöring med Aqua Cleaning
Rengör ugnen på ett naturligt och enkelt sätt med Aqua Cleaning. Vattnet i ugnen omvandlas till ånga som löser upp envisa matrester, så att du enkelt kan torka bort dem med en fuktig trasa.

Grillfunktion. För snabbare bryning och grillning
Grillfunktionen är snabbare än traditionell grillning – perfekt för gratinerade och krispiga rätter.

- Multifunktionell ugn med varmluft
- Pop in/Pop out-vred
- Ugnslampa halogen i bakkant
- Kylfläkt
- Luckspärr
- Medföljande tillbehör: 1 Emaljplåt, 1 Emalj långpanna, 1 Krom

AEG

5000 SurroundCook Varmluftsugn

NBU5A10BCK

Tekniska specifikationer

Färg	Svart
Energiklass	A
Inbyggnadsmått H x B x D, mm	590x560x550
Funktioner	Undervärme, Över/undervärme/traditionell matlagning, Upptining, Snabbgrill, Lätt, Bakning med fukt, Pizzaläge, Varmluft, Snabbgrill
Max anslutningseffekt, W	2090
Typ av timer	Ingen display
Nettovolym, liter	65
Rengöring	Aqua Clean emalj
Produktmått HxBxD, mm	598x594x560
Ugnskontroller	Pop in/out vred
Grill, max W	2090
Maxeffekt	2090
Temperaturspann	50°C - 250°C
Plåt, max bakningsyta, cm2	1130
Ugnsbelysning	1 lampa, Halogenlampa bak
Energieffektivitetsindex EEI – Undre ugn	95.1
Energiförbrukning, över/undervärme, kWh	0.89
Energiförbrukning, varmluft, kWh	0.78
Effekt lampa, W	25
Ugnen drivs med	El
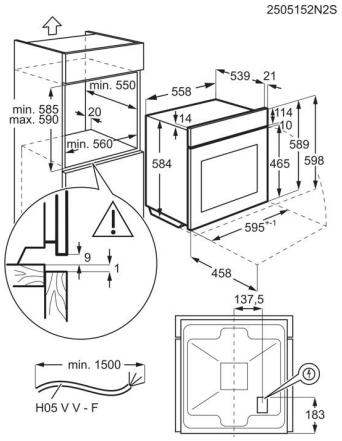
Typ	Inbyggnadsugn
Ljudnivå, dB(A) IEC 704-3	49
Bruttovikt, kg	28
Nettovikt, kg	26.8
Plåtar-övre ugn	1 Emaljplåt, 1 Emalj långpanna
Grillgaller-övre ugn	1 Krom
Ugnsstegar	Side grids Standard
Sladdlängd, (ca) m	1.6
Elkontakt	Stickkontakt
Medföljande tillbehör	Skruvar
Ugnskavitet	Svart emalj
Antal ugnsutrymmen	1
Produktnummer (PNC)	944 068 528
EAN-kod	7333394109343
Säkring, A	13
Matlagningstermometer	Nej
Grill, min W	1300
Tillbehör	1 Emaljplåt/1 Emalj långpanna/1 Krom/Skruvar