8000 MealAssist med SteamPro SousVide Ångugn/Varmluftsugn

V8SBP731AB

Godare. Nyttigare. Med ånga
Ugnen 8000 MealAssist med SteamPro gör dina rätter godare och mer näringsrika genom att bevara upp till 90 % av C-vitaminet med ånga. SousVide-funktionen använder låga temperaturer för att lyfta fram smakerna, medan ugnen guidar dig genom varje steg för perfekta resultat.

Ugnen 8000 MealAssist med SteamPro gör dina rätter godare och mer näringsrika genom att bevara upp till 90 % av C-vitaminet med ånga. SousVide-funktionen använder låga temperaturer för att lyfta fram smakerna, medan ugnen guidar dig genom varje steg för perfekta resultat.

Produktfördelar

Matlagning med ånga kan bevara upp till 90 % av C-vitamin.
Med SteamPro kan du baka, ugnssteka, stuva, värma upp och ånga med exakt temperaturkontroll. Steamify tillsätter rätt mängd ånga så att dina favoriträtter blir krispiga och smakrika, samtidigt som upp till 90 % av C-vitaminerna bevaras.

*Baserat på externa tester där C-vitamin i rå broccoli jämfördes med ångad broccoli. Testet utfördes med HPLC/UV-Visible-metoden för att analysera askorbinsyra (C-vitamin) i livsmedel

CookSmart Touch. Snabb tillgång till alla ugnsfunktioner
CookSmart-displayen med svepnavigering gör det enkelt att styra ugnen och hjälper dig att lyckas med matlagningen. Den kan bidra till att minska energiförbrukningen genom smartare förvärmning och användning av restvärme*, medan trådlösa uppdateringar ger tillgång till nya funktioner över tid**.

*Energibesparing jämfört med tidigare ugnar utan CookSmart Touch. **Trådlösa uppdateringar kräver AEG-appen, ett konto, registrering av ugnen och en Wi-Fi-anslutning.

Förbättra dina recept med AI och ånga
AI TasteAssist förbättrar traditionella recept med ånga. Skicka enkelt ett webbrecept till din ugn via vår app och låt AI justera tid, temperatur och tillagningsmetod, så att du kan laga mer näringsrika och smakrika måltider med mindre energi.

AI TasteAssist är en funktion i AEG-appen som kan importera recept på italienska, franska, tyska, engelska, svenska och nederländska. Språk som kommer att läggas till under 2025 är polska, tjeckiska, ungerska, rumänska, norska och danska. AEG finns tillgänglig i App Store och Play Store.

Funktioner och Rätter. Automatiska inställningar och steg-för-steg-instruktioner
Funktioner för tillagningshjälp erbjuder de bästa inställningarna för automatiska program som ugnsstekning, återuppvärmning och jäsning av deg – för perfekta resultat. Tillagningshjälp för rätter ger dig steg-för-steg-instruktioner vid tillagning av kött, bakverk, växtbaserade rätter, fisk eller

Ångrengöring. För enkel rengöring av ugnen
Ångrengöringsfunktionen meddelar när det är dags att rengöra, och smutsen kan enkelt torkas bort med en fuktig trasa. Genom att använda ånga för att lösa upp matfett förbrukar funktionen upp till 95 % mindre energi jämfört med pyrolytisk rengöring.

*Baserat på interna tester där energiförbrukningen för SteamPro-ugnen med ångrengöring jämförs med SteamCrisp-ugnen med pyrolytisk självrengöring. Ångrengöringsprogrammet är patenterat av Electrolux (US2017082295 A1 – ångugn).

- SteamPro-Sous Vide tillagning
- Ugn med WiFi-uppkoppling
- Steamifyfunktion
- Touchkontroll
- Soft Closing
- Matlagningstermometer med auto-off
- Snabbuppvärmningsfunktion
- Elektronisk temperaturinställning
- Recept i ugnen
- Automatiska temperaturförslag
- Ugn med ångrengöring
- Restvärmevisning
- FloodLight™ med dubbla lampor fokuserar 100% på maten
- Kylfläkt
- Kontrollpanel med barnlås
- Luckspärr
- ISOFRONT® PLUS - sval ugnslucka
- Fuktsensor
- Snapper kit, Utdragbara bakplåtsskenor TR1LFSTV medföljer
- Medföljande tillbehör: 1 Emaljplåt, 1 Långpanna i emalj, 1 Set ugnsformar för ångtillagning, 1 Rostfritt stål
- Display med språkval

8000 MealAssist med SteamPro SousVide Ångugn/Varmluftsugn

V8SBP731AB

Tekniska specifikationer

Färg	Svart
Energiklass	A++
Inbyggnadsmått H x B x D, mm	590x560x550
Funktioner	AirFry plus, Undervärme, Brödbakning, Upptining, Torkning, Degjäsning, Grill, Varmluft, Gratinera, Övervärme, Över/undervärme, Varmluft och undervärme, Varmluft och övervärme, Varmluft & över/undervärme, Värmehållning, Bakning med fukt, Tallriksvärmning, Preserve, Full ånga, Hög ånga, Låg ånga, Medium ånga, Refresh, Återuppvärmning, Ugnsstekning, SlowCook, 2, Ånga, Steamify
Uppkoppling	WiFi
Max anslutningseffekt, W	3500
Ånga	100% ånga
Typ av timer	CookSmartTouch
Nettovolym, liter	70
Rengöring	Ånga
Produktmått HxBxD, mm	594x595x567
Ugnskontroller	Touch
Grill, max W	2300
Maxeffekt	3500
Temperaturspann	30°C - 230°C
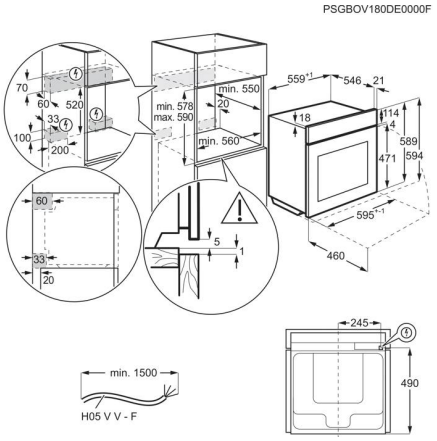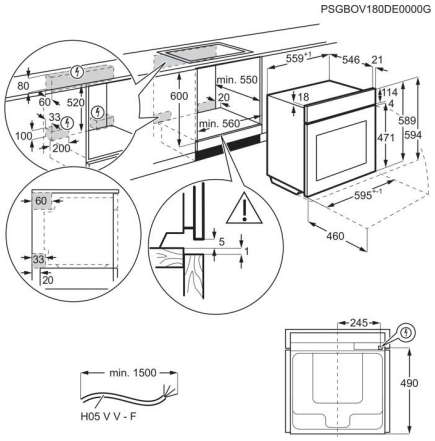
Plåt, max bakningsyta, cm2	1424
Ugnsbelysning	2 lampor, Halogen på sidan, Halogen upptill
Energieffektivitetsindex EEI – Undre ugn	61.9
Energiförbrukning, över/undervärme, kWh	0.99
Energiförbrukning, varmluft, kWh	0.52
Effekt lampa, W	65
Ugnen drivs med	El
Typ	Inbyggnadsugn
Ljudnivå, dB(A) IEC 704-3	53
Bruttovikt, kg	38.5
Nettovikt, kg	37.5
Plåtar-övre ugn	1 Emaljplåt, 1 Långpanna i emalj, 1 Set ugnsformar för ångtillagning
Grillgaller-övre ugn	1 Rostfritt stål
Ugnsstegar	Side grids Easy entry; Stainless Steel
Sladdlängd, (ca) m	1.5
Elkontakt	Stickkontakt
Medföljande tillbehör	Snapper kit, Utdragbara bakplåtsskenor TR1LFSTV
Ugnskavitet	Grå emalj;Fläktskydd i rostfritt stål