AEG

5000 SurroundCook med SteamBake Ångugn/Varmluftsugn

NBA5P521AB

Bättre bakning med ånga
5000 SurroundCook® med SteamBake är en multifunktionsugn som använder ånga för perfekt bakning – resultatet blir gyllene och krispigt på utsidan medan insidan förblir mör och saftig. Och varje rätt tillagas jämnt utan att du behöver vända eller flytta plåten

5000 SurroundCook® med SteamBake är en multifunktionsugn som använder ånga för perfekt bakning – resultatet blir gyllene och krispigt på utsidan medan insidan förblir mör och saftig. Och varje rätt tillagas jämnt utan att du behöver vända eller flytta plåten

Produktfördelar

SteamBake. Bästa bakresultaten med ånga
Med multifunktionsugnen SteamBake kan du tillsätta ånga under bakningen för bättre färg, krispigare kanter och jämnare tillagning – utan att behöva vända på plåten eller formen.

Matlagningstermometer – för exakt temperaturkontroll
Med matlagningstermometern har du full kontroll över matlagningen för perfekta resultat, oavsett recept. Ugnen meddelar dig när maten har nått rätt temperatur.

EXPlore. Enkel åtkomst till ugnens funktioner
EXPlore gör det smidigt att styra ugnens inställningar och hålla koll på matlagningen. Med en tydlig LED-skärm och WiFi-anslutning får du enkel åtkomst till tid, temperatur och status för din rätt.

Pyrolytisk rengöring. Den självrengörande funktionen
Pyrolytisk rengöring använder höga temperaturer för att förvandla fett och matrester till aska, så att du enkelt kan torka rent med en fuktig trasa.

Förändra hur du lagar mat med vår app
Med vår app kan du styra din ugn var du än är. Få tips och förbättra din matlagning med funktioner som du enkelt justerar direkt i appen.

- Multifunktionell ugn med varmluft
- Ugn med WiFi-uppkoppling
- Pop in/Pop out-vred
- Soft Closing
- Matlagningstermometer med auto-off
- 3 pyrolytiska rengöringsprogram
- Snabbuppvärmningsfunktion
- Elektronisk temperaturinställning
- Recept i ugnen
- Automatiska temperaturförslag
- Automatisk säkerhetsavstängning
- Restvärmevisning
- Ugnslampa
- Kylfläkt
- Kontrollpanel med barnlås
- Luckspärr
- Medföljande tillbehör: 1 Långpanna i emalj, 2 Plåtar grå emalj, 1 Krom

5000 SurroundCook med SteamBake Ångugn/Varmluftsugn

NBA5P521AB

Tekniska specifikationer

Färg	Svart
Energiklass	A+
Inbyggnadsmått H x B x D, mm	590x560x550
Funktioner	Undervärme, Över/undervärme/traditionell matlagning, Djupfryst mat, Grill, Bakning med fukt, Pizzaläge, Steam Bake, Varmluft, Snabbgrill
Uppkoppling	WiFi
Max anslutningseffekt, W	3500
Ånga	SteamBake
Typ av timer	EXPlore LED Touch Display
Nettovolym, liter	71
Rengöring	Pyrolys
Produktmått HxBxD, mm	594x595x567
Ugnskontroller	Pop in/out vred
Grill, max W	2300
Maxeffekt	3500
Temperaturspann	30°C - 300°C
Plåt, max bakningsyta, cm2	1424
Ugnsbelysning	1 lampa, Halogen upptill
Energieffektivitetsindex EEI – Undre ugn	81.2
Energiförbrukning, över/undervärme, kWh	1.09
Energiförbrukning, varmluft, kWh	0.69

Effekt lampa, W	40
Ugnen drivs med	El
Typ	Inbyggnadsugn
Ljudnivå, dB(A) IEC 704-3	47
Bruttovikt, kg	36
Nettovikt, kg	35
Plåtar-övre ugn	1 Långpanna i emalj, 2 Plåtar grå emalj
Grillgaller-övre ugn	1 Krom
Ugnsstegar	Side grids Easy entry
Sladdlängd, (ca) m	1.5
Elkontakt	Stickkontakt
Medföljande tillbehör	Skruvar
Ugnskavitet	Grå emalj
Antal ugnsutrymmen	1
Produktnummer (PNC)	944 035 081
EAN-kod	7333394110660
Spänning, V	220-240
Säkring, A	16
Matlagningstermometer	Ja
Grill, min W	2300
Tillbehör	1 Långpanna i emalj/2 Plåtar grå emalj/1 Krom/Skruvar

PSGBOV180DE0000F

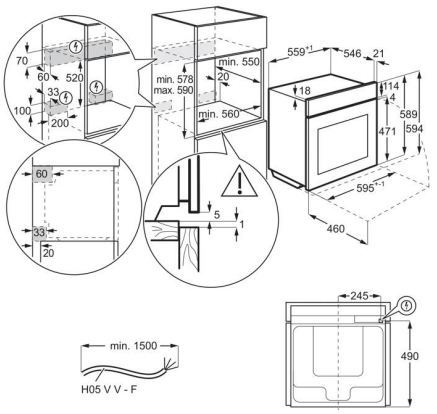
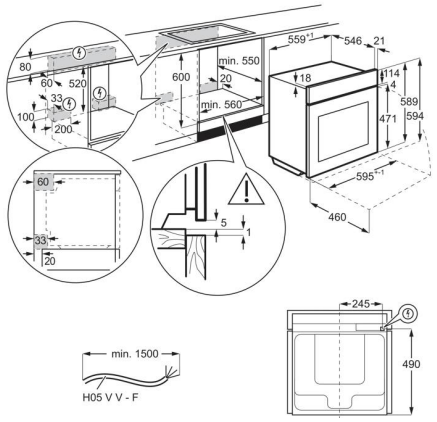
PSGBOV180DE0000G