800 MealAssist med SteamPro SousVide Ångugn/Varmluftsugn

EOK11S8T0

Matlagning med ånga kan bevara upp till 90 % av C-vitamin.
Det har aldrig varit enklare att njuta av godare och mer hälsosam mat i vardagen. Med en enkel knapptryckning väljer ugnen 800 MealAssist med SteamPro rätt ångnivå för att värma upp, baka, ugnssteka eller ånga – samtidigt som 90 % av C-vitamin bevaras.

Baserat på externa tester där C-vitamin i rå broccoli jämfördes med ångad broccoli. Testet utfördes med HPLC/UV-Visible-metoden för att analysera askorbinsyra (C-vitamin) i livsmedel

Det har aldrig varit enklare att njuta av godare och mer hälsosam mat i vardagen. Med en enkel knapptryckning väljer ugnen 800 MealAssist med SteamPro rätt ångnivå för att värma upp, baka, ugnssteka eller ånga – samtidigt som 90 % av C-vitamin bevaras.

Produktfördelar

SteamPro med SousVide får nyttig mat att smaka godare

SteamPro med SousVide gör det enkelt att välja mellan tre ångnivåer för att baka, ugnssteka, stuva, värma upp, ångkoka eller tillaga SousVide. Fisk och kött blir mörare och mer smakrikt. Grönsaker behåller sin krispighet samtidigt som upp till 90 % av C-vitamin bevaras.

Baserat på externa tester där C-vitamin i rå broccoli jämfördes med ångad broccoli. Testet utfördes med HPLC/UV-Visible-metoden för att analysera askorbinsyra (C-vitamin) i livsmedel

Skapa enkelt godare rätter med vägledning från CookSmart Touch

Gör vardagsmatlagningen enklare och utforska nya tekniker. CookSmart Touch guidar dig genom varje steg och kan spara energi genom smartare förvärmning och användning av restvärme*. Kom åt dina favoriträtter med ett knapptryck och få tillgång till nya funktioner via trådlösa uppdateringar**.

*Energibesparing jämfört med tidigare ugnar utan CookSmart Touch. **Trådlösa uppdateringar kräver Electrolux-appen, ett konto, registrering av ugnen och en Wi-Fi-anslutning.

Få optimerade inställningar för ånga med AI TasteAssist

Utnyttja AI för att laga webbrecept med ånga genom att skicka dem direkt till din ugn. AI TasteAssist optimerar temperatur, tid och ångfunktion för att ge dig hälsosammare och godare rätter med mindre energi.

AI TasteAssist är en funktion i Electrolux-appen som kan importera recept på italienska, franska, tyska, engelska, svenska och nederländska. Språk som kommer att läggas till under 2025 är polska, tjeckiska, ungerska, rumänska, norska och danska. Electrolux-appen finns tillgänglig i App Store och

Automatiska inställningar och jämna resultat med Tillagningshjälp

Få enkel åtkomst till de bästa inställningarna för en mängd olika rätter med funktionen Tillagningshjälp. Låt ugnen justera tid och temperatur automatiskt, eller anpassa dem själv efter behov.

Stilren och minimalistisk Matt Black design

Upplev en ny nivå av sofistikerad design med Matt Black – en stilren och elegant finish. Kontrasterande matta och blanka glasytor kombineras med mörka nyanser, polerade kanter och en matt textur som står emot fingeravtryck för enklare rengöring.

- SteamPro-Sous Vide tillagning
- Ugn med WiFi-uppkoppling
- Steamifyfunktion
- Touchkontroll
- Soft Closing
- Matlagningstermometer med auto-off
- Rengöringspåminnelse
- Snabbuppvärmningsfunktion
- Elektronisk temperaturinställning
- Recept i ugnen
- Automatiska temperaturförslag
- Ugn med ångrengöring
- Restvärmevisning
- Dubbla ugnslampor
- Kylfläkt
- Kontrollpanel med barnlås
- Luckspärr
- Snapper kit, Utdragbara bakplåtsskenor TR1LFSTV medföljer
- Medföljande tillbehör: 1 Långpanna i emalj, 1 Set ugnsformar för ångtillagning, 2 Plåtar grå emalj, 1 Rostfritt stål
- Display med språkval

800 MealAssist med SteamPro SousVide Ångugn/Varmluftsugn

EOK11S8T0

Tekniska specifikationer

Färg	Matt Black
Energiklass	A++
Inbyggnadsmått H x B x D, mm	590x560x550
Funktioner	AirFry plus, Undervärme, Brödbakning, Upptining, Torkning, Degjäsning, Grill, Varmluft, Gratinera, Övervärme, Över/undervärme, Varmluft och undervärme, Varmluft och övervärme, Varmluft & över/undervärme, Värmehållning, Bakning med fukt, Tallriksvärmning, Preserve, Full ånga, Hög ånga, Låg ånga, Medium ånga, Refresh, Återuppvärmning, Ugnsstekning, SlowCook, 2, Ånga, Steamify
Uppkoppling	WiFi
Max anslutningseffekt, W	3500
Ånga	100% ånga
Typ av timer	CookSmartTouch
Nettovolym, liter	70
Rengöring	Ånga
Produktmått HxBxD, mm	594x595x567
Ugnskontroller	Touch
Grill, max W	1900
Maxeffekt	3000
Temperaturspann	30°C - 230°C
Plåt, max bakningsyta, cm2	1424
Ugnsbelysning	2 lampor, Halogen på sidan, Halogen upptill
Energieffektivitetsindex EEI – Undre ugn	61.9
Energiförbrukning, över/undervärme, kWh	0.99
Energiförbrukning, varmluft, kWh	0.52
Effekt lampa, W	65
Ugnen drivs med	El
Typ	Inbyggnadsugn
Bruttovikt, kg	40
Nettovikt, kg	39
Plåtar-övre ugn	1 Långpanna i emalj, 1 Set ugnsformar för ångtillagning, 2 Plåtar grå emalj
Grillgaller-övre ugn	1 Rostfritt stål
Ugnsstegar	Side grids Easy entry; Stainless Steel
Sladdlängd, (ca) m	1.5
Elkontakt	Stickkontakt
Medföljande tillbehör	Snapper kit, Utdragbara bakplåtsskenor TR1LFSTV
Ugnskavitet	Grå emalj;Fläktskydd i rostfritt stål

PSGBOV180DE0000F

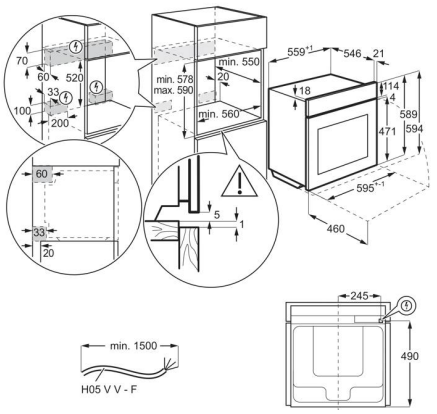
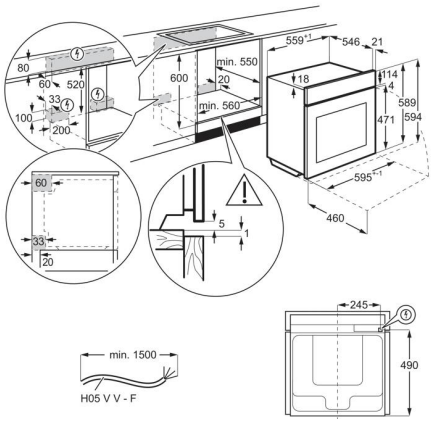
PSGBOV180DE0000G