600 CombiQuick Varmluftsugn/Mikro

COMP00CB

Spara upp till halva tiden när du grillar, ugnssteker eller bakar.
600 CombiQuick® Kombiugn kombinerar varmluftscirkulation med mikrovågsugn för läckra resultat upp till dubbelt så snabbt. 2-i-1-funktionen innebär att du kan grilla, ugnssteka eller baka – eller använda den som en mikrovågsugn för att tina eller värma upp.

600 CombiQuick® Kombiugn kombinerar varmluftscirkulation med mikrovågsugn för läckra resultat upp till dubbelt så snabbt. 2-i-1-funktionen innebär att du kan grilla, ugnssteka eller baka – eller använda den som en mikrovågsugn för att tina eller värma upp.

Produktfördelar

Kombinera funktioner för mikrovågsugn och ugn för upp till dubbelt så snabb matlagning
Upptäck en kombinerad mikrovågsugn och varmluftsugn som ger smakrika rätter på halva tiden. Mikrovågsfunktionen värmer, tillagar och tinar maten effektivt, medan varmluftssystemets fläkt ser till att värmen fördelas jämnt för perfekt tillagning.

Touchdisplay för enkel åtkomst och full kontroll.
Ställ enkelt in ugnen och följ matlagningen med den intuitiva LED-displayen Explore+ Touch. Skärmen visar funktion, tid, temperatur och status, medan touchknapparna ger snabb åtkomst till förprogrammerade matlagningsfunktioner.

Varmluft för jämn tillagning
Varmluftsfläkten ser till att dina rätter blir jämnt tillagade. Det smarta varmluftssystemet sprider värmen jämnt i ugnen, så att maten tillagas perfekt på alla nivåer – från hörn till hörn, från topp till botten.

Grillfunktion. För snabbare bryning och grillning
Grillfunktionen är snabbare än traditionell grillning – perfekt för gratinerade och krispiga rätter.

- Ugn med integrerad mikrofunktion
- Touchkontroll
- Snabbuppvärmningsfunktion
- Elektronisk temperaturinställning
- Recept i ugnen
- Automatiska temperaturförslag
- Automatisk säkerhetsavstängning
- Restvärmevisning
- Ugnslampa
- Kylfläkt
- Kontrollpanel med barnlås
- Luckspärr
- Medföljande tillbehör: 1 Emaljplåt, 1 Krom

600 CombiQuick Varmluftsugn/Mikro

COMP00CB

Tekniska specifikationer

Färg	Pure black
Inbyggnadsmått H x B x D, mm	450x560x550
Funktioner	AirFry, Undervärme, Över/undervärme matlagning, Över/undervärme + mikrovågor, Upptining, Djupfryst mat, Grill, Grill + Mikrovågor, Mikrovågor, Pizzaläge, Återuppvärmning, Varmluft, Varmluft + Mikrovågor, Snabbgrill, Snabbgrill + Mikrovågor
Max anslutningseffekt, W	3000
Typ av timer	EXPlore Touch
Nettovolym, liter	44
Rengöring	Slät Emalj
Produktmått HxBxD, mm	455x595x567
Ugnskontroller	Touch
Grill, max W	1900
Temperaturspann	30°C - 230°C
Plåt, max bakningsyta, cm2	1424
Ugnsbelysning	1 lampa, Halogen upptill
Effekt lampa, W	25
Ugnen drivs med	El
Typ	Inbyggnadsugn
Bruttovikt, kg	34
Nettovikt, kg	32.65
Plåtar-övre ugn	1 Emaljplåt

Grillgaller-övre ugn	1 Krom
Ugnsstegar	Side grids Easy entry
Sladdlängd, (ca) m	2
Elkontakt	Stickkontakt
Medföljande tillbehör	Skruvar
Ugnskavitet	Grå emalj
Antal ugnsutrymmen	1
Produktnummer (PNC)	944 005 347
EAN-kod	7333394144672
Spänning, V	220-240
Säkring, A	16
Matlagningstermometer	Nej
Mikrovågseffekt, W	1000
Grill, min W	1900
Tillbehör	1 Emaljplåt/1 Krom/Skruvar

PSGBOV230DE00001

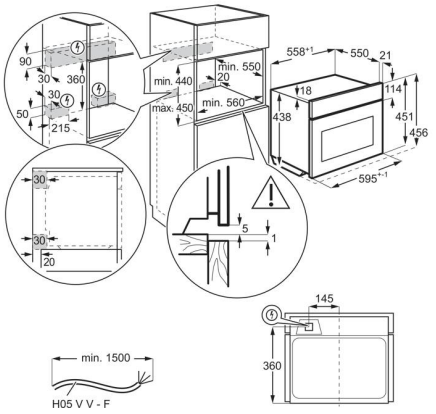
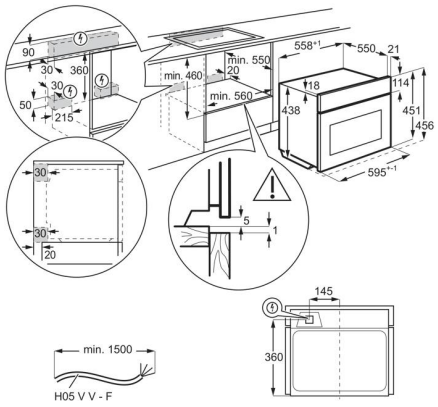
PSGBOV230DE00002