Köksfläkt 300 LEDLights 60 cm

EFU216W



En pålitlig fläkt för ren köksluft
Fläkten 300 ExtractionTech Standard avlägsnar effektivt matos från köket med sin pålitliga motor. Njut av en fräsch och behaglig miljö varje gång du lagar mat.

Fläkten 300 ExtractionTech Standard avlägsnar effektivt matos från köket med sin pålitliga motor. Njut av en fräsch och behaglig miljö varje gång du lagar mat.

Produktfördelar

ExtractionTech Standard. Effektiv fläktprestanda
Fläkten ExtractionTech Standard har en pålitlig motor som effektivt tar bort matos under matlagningen. För en fräsch och ren köksmiljö – varje dag.



Kasta ljus på din matlagning med Pure Illumination
Pure Illumination ger intensiv belysning för full synlighet under matlagningen. LED-lamporna lyser upp hela matlagningsytan och gör det enkelt att se varje detalj när du lagar mat.



Fettfilter med tillförlitlig prestanda
Upplev pålitlig fettfiltrering. Filtret är designat för din bekvämlighet och kan enkelt rengöras för hand eller i diskmaskin, så att ditt kök hålls fräscht och din fläkt presterar på topp.

- Typ av installation: Underbyggd fläkt, bredd 60 cm
- Evakueringskapacitet (hög/låg): 272 / 115 m³/h
- Ljudnivå min/max/intensiv: 52/71/dB(A)
- Antal hastigheter: 3
- Typ av lampa och antal: LED, 1
- Skjutreglagestyrning med 3 hastigheter
- Kallrasskydd
- Fettfiltertyp och antal: Aluminium, 1
- Evakuering eller recirkulation möjlig, om kolfilter (extra tillbehör) används
- Kapacitet recirkulation, min/max/intensiv: 50/70/ m³/h

Köksfläkt 300 LEDLights 60 cm

EFU216W

Tekniska specifikationer

Färg	Vit	EAN-kod	7332543614363
Antal hastigheter	3	Nettovikt, kg	5.6
Typ av kontrollpanel	Skjutreglage	Bruttovikt, kg	6.761
Lamptyp	LED	Mått HxBxD, mm	132x598x510
Energieffektivitetsklass	D	Installation	Underbyggd fläkt
Kapacitet, min/max/intensive (m3/h)	115/272/-	Fettfilter	1
Ljudnivå_Min_Max_Intensiv_dB	52/71/-	Typ av fettfilter	Aluminium, nät
Fettfiltereffektivitetsklass	D	Sladdlängd, (ca) m	1.5
Min. avstånd till el.häll, cm	50	Anslutningsstos, mm	120
Min. avstånd till gashäll, cm	65	Kolfilter standard, OdourClean	Kan köpas som tillbehör
Årlig energiförbrukning, kWh	65.5	Kolfilter standard, OdourClean, modell	MCFE06ST
Storlek, cm	60	Kolfilter OdourCleanPlus, modell	Finns inget till denna modell
Recirkulering	Ja	Kolfilter OdourCleanPro, modell	Finns inget till denna modell
Frånluft	Ja	Kolfilter OdourCleanPlus	-
Ljusets färgtemperatur, kelvin (K)	3000	Kolfilter OdourCleanPro	-
Antal lampor	1	Serie och Tema	300
Flödesdynamisk effektivitetsklass	E	Kapacitet Min/Max/Int, m3/h	115/272/-
Belysningseffektivitetsklass	D	Ljudnivå Min/Max/Int, dB(A)	52/71/-
Recirkulering Min, m³/h	50	Motortyp	Standard
Recirkulering Max, m³/h	70	Typ av kontroller	Slider
Ljudeffektnivå Recirkulering Min, dB (A)	64	Belysning	1, Glödlampa LED
Ljudeffektnivå Recirkulering Max, dB (A)	71	Min. avstånd till häll, elektrisk/gas	50/65
Produktnummer (PNC)	942 150 768	Elkontakt	Stickkontakt

PSGBCH090D000007

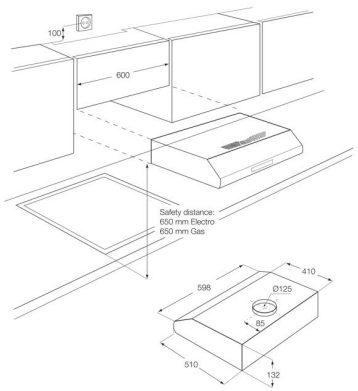

PSGBCH110D000040

