600 SurroundCook med Pyrolysrengöring

EOK8P0X0

Dina maträtter blir alltid lika läckra
Med SurroundCook®-ugnen tillagas allt från knaprig grillad kyckling till delikata maränger jämnt. Vår ugn säkerställer att den interna temperaturen är konstant hela tiden, eftersom fläkten cirkulerar luften och värmen. Nu behöver man inte längre vända på formen eller plåten.

Med SurroundCook®-ugnen tillagas allt från knaprig grillad kyckling till delikata maränger jämnt. Vår ugn säkerställer att den interna temperaturen är konstant hela tiden, eftersom fläkten cirkulerar luften och värmen. Nu behöver man inte längre vända på formen eller plåten.

Produktfördelar

Jämnt tillagat med multinivåtillagning
Jämnt tillagad mat med Multilevel Cooking. Den extra uppvärmningsringen betyder att du kan laga maten jämnt över tre nivåer. Perfekt när du vill göra cookies med smak av fudge och läckra pajer.

Smart Kitchen – praktisk och bekväm tillagningshjälp
Styr din ugn på distans, utforska våra olika partner och få anpassad hjälp, allt via My Electrolux Kitchen-appen. Det enkla sättet att berika din Smart Kitchen-upplevelse.

Pyrolytisk rengöring ger långvarig nykänsla
Att hålla ugnen som ny är inte svårt med vår smarta pyrolytiska rengöringsfunktion. Det självrengörande systemet värmer ugnen till en temperatur som förvandlar fett och andra rester till aska. Det betyder att du bara behöver torka av botten och aldrig mer skrubba.

Du kommer att uppskatta EXPlore LED-displayen med responsiva touchknappar
Upptäck ett helt nytt sätt att använda ugnen med responsiva touchknappar på LED-displayen. Med det innovativa gränssnittet bestämmer du snabbt rätt tillagningstid, temperatur och andra funktioner.

Snabb och effektiv, jämn tillagning
Vårt varmluftssystem gör så att värme cirkulerar i hela ugnen, så att allt tillagas jämnt. Utan att behöva vända på formen. Med vår teknik värms ugnen upp snabbare och sparar tid och energi.

- Multifunktionell ugn med varmluft
- Ugn med WiFi-uppkoppling
- Pop in/Pop out-vred
- Matlagningstermometer med auto-off
- 3 pyrolytiska rengöringsprogram
- Rengöringspåminnelse
- Snabbuppvärmningsfunktion
- Elektronisk temperaturinställning
- Recept i ugnen
- Automatiska temperaturförslag
- Automatisk säkerhetsavstängning
- Restvärmevisning
- Ugnslampa halogen i bakkant
- Ugnsstegar med Easy Entry
- Kylfläkt
- Ugnsglas som är lätta att rengöra
- Kontrollpanel med barnlås
- Luckspärr
- IsoFront Top® sval ugnslucka
- Medföljande tillbehör: 1 Emaljplåt, 1 Långpanna i emalj, 1 Proffsplåt, 1 Krom

600 SurroundCook med Pyrolysrengöring

EOK8P0X0

Tekniska specifikationer

Färg	Rostfri
Energiklass	A+
Inbyggnadsmått H x B x D, mm	600x560x550
Funktioner	Konventionell/traditionell matlagning, Upptining, Djupfryst mat, Grill, Bakning med fukt, Pizzaläge, Varmluft, Snabbgrill, Undervärme
Uppkoppling	WiFi
Max anslutningseffekt, W	3490
Typ av timer	EXPlore LED Touch Display
Nettovolym, liter	72
Rengöring	Pyrolys
Produktmått H x B x D, mm	594x596x569
Ugnskontroller	Pop in/out vred
Grill, max W	2300
Maxeffekt	3490
Temperaturspann	30°C - 300°C
Plåt, max bakningsyta, cm2	1424
Ugnsbelysning	1 lampa, Halogen baktill & på sidan
Energieffektivitetsindex EEI – Undre ugn	81.2
Energiförbrukning, över/undervärme, kWh	0.93
Energiförbrukning, varmluft, kWh	0.69
Effekt lampa, W	40
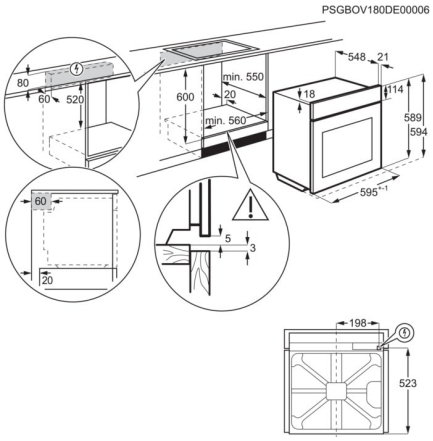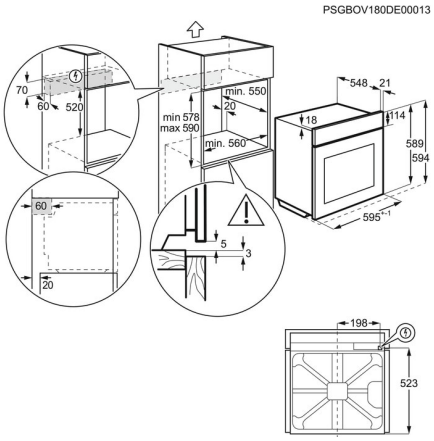
Ugnen drivs med	El
Typ	Inbyggnadsugn
Ljudnivå, dB(A) IEC 704-3	45
Bruttovikt, kg	33.3
Nettovikt, kg	32.3
Plåtar-övre ugn	1 Emaljplåt, 1 Långpanna i emalj, 1 Proffsplåt
Grillgaller-övre ugn	1 Krom
Ugnsstegar	Löstagbara med Perfect Entry
Sladdlängd, (ca) m	1.6
Elkontakt	Stickkontakt
Maxtemperatur på lucka. K-värde	20
Ugnskavitet	Grå emalj
Antal ugnsutrymmen	1
Produktnummer (PNC)	949 498 272
EAN-kod	7332543994571
Spänning, V	220-240
Säkring, A	16
Kommersiellt namn	SenseCook
Rengöring	Pyrolys (3 cykler)
Grill, min W	2300
Färg på ugnsdisplay	Vit