300 Traditionell Gjutjärnsplattor 60 cm Svart Slät Emalj

LKS6000S0W

En tillförlitlig och robust matlagningsupplevelse
De traditionella och robusta gjutjärnsplattorna går snabbt att värma upp och är en väldigt pålitlig partner i köket.

Denna spis kommer säkerligen att uppfylla alla dina krav och rutiner i din matlagning.

Produktfördelar

Solida gjutjärnsplattor – din pålitliga matlagningspartner
Klassiska solida gjutjärnsplattor gör matlagningen till en pålitlig, enkel upplevelse.

Konventionell matlagning – pålitligt enkelt och bra att baka med
Konventionell matlagning är alltid pålitlig och bekväm med jämn över- och undervärme som passar utmärkt till bakning.

Svart emalj – slitstark och lätt att rengöra
Svart emalj är det optimala materialet för ugnar. Robust, hållbart och lätt att rengöra – det underlättar tillagningsprocessen.

En glaslucka som är enkel att rengöra
Ugnsluckans glas är enkelt att rengöra. Man kan ta bort luckan och glaspanelerna helt för snabb rengöring.

Ugnen som är lättare och bekvämare att rengöra!
De flyttbara ugnsstegarna gör det lättare än någonsin att rengöra ugnen i de svåråtkomliga hörnen, på kortare tid och med mindre ansträngning.

- Hällkontroll med vred
- Ugnsfunktioner: Undervärme, Konventionell/traditionell matlagning, Snabbgrill, Grill, Traditionell bakning med fukt
- Spis med en ugn och häll
- Sval och barnsäker ugnslucka
- Lättrengjorda ugnsglas
- Ugnens ventilation sitter baktill på hällen
- Medföljande tillbehör: 1 Emalj långpanna, 2 Emaljplåtar, 1 Krom
- Vänster zon fram: 2000W/220mm
- Vänster zon bak: 1000W/145mm
- Höger zon fram: 1500W/145mm
- Höger zon bak: 1500W/180mm

300 Traditionell Gjutjärnsplattor 60 cm Svart Slät Emalj

LKS6000S0W

Tekniska specifikationer
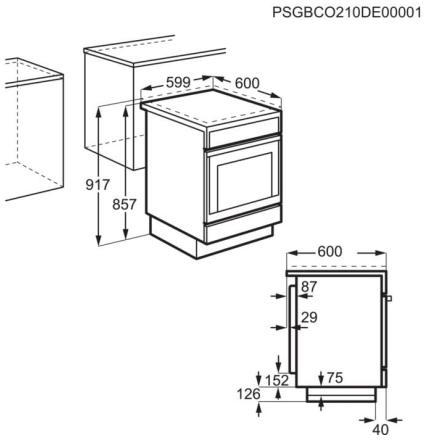
Färg	Vit
Rengöring	Svart slät emalj
Nettovolym, liter	60
Energiklass	A
Mått HxBxD	857-917x599x600
Plåt, max bakningsyta, cm2	1164
Ugnsbelysning	1 lampa, Bak
Temperaturspann	50°C - 300°C
Funktionslås	Ja
Energiförbrukning, över/undervärme, kWh	0.76
Maxtemperatur på lucka. K-värde	30
Lucklås	Ja
Tippskydd	Ja
Kabel/Kontakt	1,4m sladd/Kontakt
Spänning, V	400
Max anslutningseffekt, W	8495
Säkring, A	3x16
Produktnummer (PNC)	943 005 277
EAN-kod	7332543765157