6000 SatelliteClean 55 cm Integrerad Diskmaskin

FSE63307P

Hörn till hörn. Allt täcks
Även om disken är placerad tätt och med stora formar och fat så kommer SatelliteClean® åt i varenda hörn. Den innovativa sprayarmen garanterar att vattnet når överallt. För grundligare rengöring. Upp till tre gånger bättre spraytäckning och enastående resultat på alla ytor.

Även om disken är placerad tätt och med stora formar och fat så kommer SatelliteClean® åt i varenda hörn. Den innovativa sprayarmen garanterar att vattnet når överallt. För grundligare rengöring. Upp till tre gånger bättre spraytäckning och enastående resultat på alla ytor.

Produktfördelar

Diskar kraftfullt. Med SatelliteClean®
Upplev fantastiska resultat med SatelliteClean®. Denna sprayarm har tre gånger bättre täckning än standarden. Detta eftersom den dubbla roterande armen ständigt ändrar sprayvinkeln. Vattnet når varenda hörn. För en grundlig rengöring.

Skydd för dina ömtåliga glas
Ömtåliga glas behöver extra behandling. Den övre korgen i diskmaskinen har mjuka gummispetsar som ger stöd och skyddar glas. Med SoftSpikes står glas och koppar stabilt och förhindrar att de välter och kanske går sönder.

Det enkla sättet att diska på ett hållbart sätt
Ansvarsfulla val på ett enkelt sätt. Använd QuickSelect-touchskärmens glidreglage för att välja din önskade cykeltid och låt Ecometer guida dig till det mest hållbara programmet för att spara både energi och vatten med de gröna staplarna.

Höjden på QuickLift-korgen kan justeras så att du enkelt når din disk
Med QuickLift-korgen är det effektivt och bekvämt. Oavsett om du har en full korg med stora föremål kan du justera höjden så att du enkelt kan stoppa in eller plocka ur disken.

Torkar naturligt
AirDry teknologin gör att luckan öppnas 10 cm automatiskt i det sista skedet. Torkar din disk naturligt och är mer energisnålt.

- Auto Off
- Touchkontroll
- Invändig belysning
- Torksystem: AirDry
- Bestickkorg
- Autosensor
- AquaControl inloppsslang
- Vattensäkerhet: Hel botten och flottör
- Indikator för påfyllning av salt & sköljmedel
- ProClean satellitsprayarm
- Övre korgen går att justera i höjdled, även då den är fullastad
- Överkorg med: 6 SoftGrip vinglashållare, 2 fällbara stöd, 2 fällbara glasstöd, 2 SoftSpikes, Fällbar kopphylla, Stainless steel handle AEG
- Underkorg med: 4 foldable tines,Stainless steel handle
- Program: 160 Minutes, 60 Minutes, 90 Minutes, AUTO Sense, Eco, Machine Care, Quick 30 Minutes
- Fördröjd start 1h-24h

6000 SatelliteClean 55 cm Integrerad Diskmaskin

FSE63307P

Tekniska specifikationer

Installation	Helintegrerad	Total effekt, W	1950
Antal kuvert	12	Sladdlängd, (ca) m	1.6
Energiklass	D	Längd tömningsslang, cm	180
Ljudnivå (dB)	42	Säkring, A	10
Färg	-	Tilloppsslang, cm	180
XXL-utrymme	No	Tilloppsslang, typ	Aqua control
Inbyggnadsmått	762-765x550x580	Översvämningsskydd	Hel botten och flottör
Antal program	7	Vattenanslutning	Varmt/Kallt
Antal temperaturer	4	Övre Sprayarm	Standard spray arm
Produktmått H x B x D, mm	759x546x550	Sprayarm, typ	Satellitsprayarm
Ljudklass	B	Extra funktioner	XtraPower, GlassCare, Extra Silent
Djup öppen dörr/lucka, mm	1123	Hjul/Fötter	-
Typ av bestickkorg/låda	Bestickkorg	Upphöjd installation	Ja
QuickSelect	Level 3	Höjd Disklucka	-
SoftGrips	6 SoftGrips	Tillåten Vikt Disklucka, kg	2,5-11,5
SoftSpikes	1 rad med SoftSpikes	Display	LED-display, 3 tecken
Glashållare i nedre korgen	-	Installation	Inbyggd
Invändig belysning	Ja	Nettovikt, kg	38.65
DoorFitKit	Nej	EAN-kod	7332543742547
Diskeffektindex	1.121	Produktnummer (PNC)	911 384 151
Torkeffektindex	1.061		
Energiförbrukning (100 cykler)	82		
Vattenförbrukning, liter per cykel (baserat på eco-programmet)	9.9		
Typ av gångjärn	Dubbelledade		
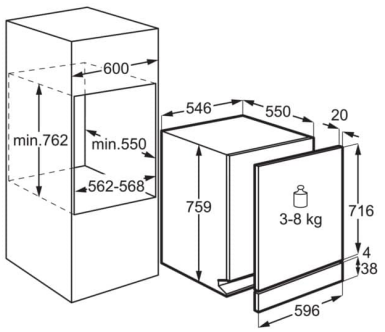
PSGBDW200DE00001