# ERE3541MFX

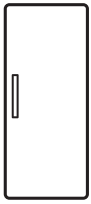


| | | | |
|---|---|---|---|
| **FR** | Réfrigérateur | Notice d'utilisation | 2 |
| **SV** | Kylskåp | Bruksanvisning | 15 |


Electrolux

# TABLE DES MATIÈRES

**1.** INFORMATIONS DE SÉCURITÉ.....2
**2.** CONSIGNES DE SÉCURITÉ.....4
**3.** INSTALLATION.....6
**4.** BANDEAU DE COMMANDE.....7
**5.** UTILISATION QUOTIDIENNE.....8
**6.** ENTRETIEN ET NETTOYAGE.....10
**7.** EN CAS D'ANOMALIE DE FONCTIONNEMENT.....11
**8.** DONNÉES TECHNIQUES.....14

# NOUS PENSONS À VOUS

Merci d'avoir choisi ce produit Electrolux. Avec ce produit, vous bénéficiez de dizaines d'années d'expérience professionnelle et d'innovation. Ingénieux et élégant, il a été conçu sur mesure pour vous. Grâce à cet appareil, vous savez que chaque utilisation vous apportera satisfaction.
Bienvenue chez Electrolux.
**Visitez notre site Internet pour :**

Obtenir des conseils d'utilisation, des brochures, de l'aide, des informations :
**www.electrolux.com/webselfservice**

Enregistrez votre produit pour obtenir un meilleur service :
**www.registerelectrolux.com**

Acheter des accessoires, consommables et pièces de rechange d'origine pour votre appareil :
**www.electrolux.com/shop**

# SERVICE APRÈS-VENTE

Utilisez toujours des pièces d'origine.
Avant de contacter le service après-vente, assurez-vous de disposer des informations suivantes : Modèle, PNC, numéro de série.
Vous trouverez ces informations sur la plaque signalétique.

⚠ Avertissement/Consignes de sécurité

ⓘ Informations générales et conseils

Informations en matière de protection de l'environnement

Sous réserve de modifications.

# 1. ⚠ INFORMATIONS DE SÉCURITÉ

Avant d'installer et d'utiliser cet appareil, lisez soigneusement les instructions fournies. Le fabricant ne pourra être tenu pour responsable des blessures et dégâts résultant d'une mauvaise installation ou

utilisation. Conservez toujours les instructions dans un lieu sûr et accessible pour vous y référer ultérieurement.

## **1.1** Sécurité des enfants et des personnes vulnérables

- Cet appareil peut être utilisé par des enfants de plus de 8 ans, ainsi que des personnes dont les capacités physiques, sensorielles et mentales sont réduites ou dont les connaissances et l'expérience sont insuffisantes, à condition d'être surveillés ou d'avoir reçu des instructions concernant l'utilisation sécurisée de l'appareil et de comprendre les risques encourus.
- Cet appareil peut être utilisé par des enfants entre 3 et 8 ans et des personnes ayant un handicap très important et complexe à condition d'avoir reçu de bonnes instructions.
- Les enfants de moins de 3 ans doivent être tenus à l'écart, à moins d'être surveillés en permanence.
- Ne laissez pas les enfants jouer avec l'appareil.
- Les enfants ne doivent pas nettoyer ni entreprendre une opération de maintenance sur l'appareil sans surveillance.
- Ne laissez pas les emballages à la portée des enfants et jetez-les convenablement.

## **1.2** Sécurité générale

- Cet appareil est conçu uniquement pour un usage domestique et des situations telles que :
  - dans des fermes, des coins cuisines réservés au personnel dans des magasins, bureaux et autres
  - l'utilisation par les clients des hôtels, motels, des environnements du type chambres d’hôtes et autres environnements à caractère résidentiel
- AVERTISSEMENT : Veillez à ce que les orifices de ventilation, situés dans l'enceinte de l'appareil ou dans la structure intégrée, ne soient pas obstrués.

- AVERTISSEMENT : N'utilisez aucun dispositif mécanique ou autre appareil pour accélérer le processus de dégivrage que ceux recommandés par le fabricant.
- AVERTISSEMENT : N'endommagez pas le circuit frigorifique.
- AVERTISSEMENT : N'utilisez pas d'appareils électriques à l'intérieur des compartiments de conservation des aliments de l'appareil, sauf s'ils sont du type recommandé par le fabricant.
- Ne pulvérisez pas d'eau ni de vapeur pour nettoyer l'appareil.
- Nettoyez l'appareil avec un chiffon doux humide. Utilisez uniquement des produits de lavage neutres. N'utilisez pas de produits abrasifs, de tampons à récurer, de solvants ni d'objets métalliques.
- Ne conservez aucune substance explosive dans cet appareil, comme des aérosols contenant un produit inflammable.
- Si le câble d'alimentation est endommagé, il doit être remplacé par le fabricant, un service de maintenance agréé ou un technicien qualifié afin d'éviter tout danger.

# 2. CONSIGNES DE SÉCURITÉ

## 2.1 Installation

**AVERTISSEMENT!**
L'appareil doit être installé uniquement par un professionnel qualifié.

- Retirez l'intégralité de l'emballage et les boulons de transport.
- N'installez pas et ne branchez pas un appareil endommagé.
- Suivez scrupuleusement les instructions d'installation fournies avec l'appareil.
- Soyez toujours vigilants lorsque vous déplacez l'appareil car il est lourd. Utilisez toujours des gants de sécurité et des chaussures fermées.
- Assurez-vous que l'air circule autour de l'appareil.
- Lors de la première installation ou après avoir inversé la porte, attendez au moins 4 heures avant de brancher l'appareil sur le secteur. Cela permet à l'huile de refouler dans le compresseur.
- Avant toute opération sur l'appareil (par ex. inversion de la porte), débranchez la fiche de la prise de courant.
- N'installez pas l'appareil à proximité d'un radiateur, d'une cuisinière, d'un four ou d'une table de cuisson.
- N'exposez pas l'appareil à la pluie.

- N'installez pas l'appareil dans un endroit exposé à la lumière directe du soleil.
- N'installez pas l'appareil dans une pièce trop humide ou trop froide.
- Lorsque vous déplacez l'appareil, veillez à le soulever par l'avant pour éviter de rayer le sol.

## 2.2 Branchement électrique

**AVERTISSEMENT!**
Risque d'incendie ou d'électrocution.

**AVERTISSEMENT!**
Lorsque vous installez l'appareil, assurez-vous que le câble d'alimentation n'est pas coincé ou endommagé.

**AVERTISSEMENT!**
N'utilisez pas d'adaptateurs multiprises ni de rallonges.

- L'appareil doit être relié à la terre.
- Vérifiez que les paramètres figurant sur la plaque signalétique correspondent aux données électriques de votre réseau.
- Utilisez toujours une prise de courant de sécurité correctement installée.
- Veillez à ne pas endommager les composants électriques tels que la fiche secteur, le câble d'alimentation ou le compresseur. Contactez le service après-vente agréé ou un électricien pour changer les composants électriques.
- Le câble d'alimentation doit rester en dessous du niveau de la fiche secteur.
- Ne branchez la fiche d'alimentation à la prise de courant qu'à la fin de l'installation. Assurez-vous que la prise de courant est accessible une fois l'appareil installé.
- Ne tirez jamais sur le câble d'alimentation pour débrancher l'appareil. Tirez toujours sur la fiche.

## 2.3 Utilisation

**AVERTISSEMENT!**
Risque de blessures, de brûlures, d'électrocution ou d'incendie.

- Ne modifiez pas les caractéristiques de cet appareil.
- Ne placez aucun appareil électrique (sorbetière, etc.) dans l'appareil, en l'absence d'indications du fabricant.
- Veillez à ne pas endommager le circuit frigorifique. Il contient de l'isobutane (R600a), un gaz naturel ayant un niveau élevé de compatibilité environnementale. Ce gaz est inflammable.
- Si le circuit frigorifique est endommagé, assurez-vous de l'absence de flammes et de sources d'ignition dans la pièce. Aérez la pièce.
- Évitez tout contact d'éléments chauds avec les parties en plastique de l'appareil.
- Ne stockez jamais de gaz ou de liquide inflammable dans l'appareil.
- Ne placez pas de produits inflammables ou d'éléments imbibés de produits inflammables à l'intérieur ou à proximité de l'appareil, ni sur celui-ci.
- Ne touchez pas le compresseur ni le condenseur. Ils sont chauds.

## 2.4 Éclairage intérieur

**AVERTISSEMENT!**
Risque d'électrocution !

- Le type d'ampoule utilisé pour cet appareil est uniquement destiné aux appareils domestiques. Ne les utilisez pas pour éclairer votre logement.

## 2.5 Entretien et nettoyage

**AVERTISSEMENT!**
Risque de blessure corporelle ou de dommages matériels.

- Avant toute opération d'entretien, éteignez l'appareil et débranchez la fiche de la prise secteur.

- Cet appareil contient des hydrocarbures dans son circuit de réfrigération. L'entretien et la recharge du circuit de réfrigération doivent être effectués par un professionnel qualifié.
- Examinez régulièrement l'écoulement de l'appareil et si nécessaire, nettoyez-le. Si l'orifice est bouché, l'eau provenant du dégivrage s'écoulera en bas de l'appareil.

## 2.6 Maintenance

- Pour réparer l'appareil, contactez un service après-vente agréé.
- Utilisez exclusivement des pièces d'origine.

## 2.7 Mise au rebut

**AVERTISSEMENT!**
Risque de blessure ou d'asphyxie.

- Débranchez l'appareil de l'alimentation électrique.
- Coupez le câble d'alimentation et mettez-le au rebut.
- Retirez la porte pour empêcher les enfants et les animaux de s'enfermer dans l'appareil.
- Le circuit frigorifique et les matériaux d'isolation de cet appareil préservent la couche d'ozone.
- La mousse isolante contient un gaz inflammable. Contactez votre service municipal pour obtenir des informations sur la marche à suivre pour mettre l'appareil au rebut.
- N'endommagez pas la partie du circuit de réfrigération située à proximité du condenseur thermique.

# 3. INSTALLATION

**AVERTISSEMENT!**
Reportez-vous aux chapitres concernant la sécurité.

## 3.1 Installation

Cet appareil peut être installé dans un pièce intérieure sèche et bien ventilée où la température ambiante correspond à la classe climatique indiquée sur la plaque signalétique de l'appareil :

| Classe climatique | Température ambiante |
|---|---|
| SN | +10 °C à + 32 °C |
| N | +16 °C à + 32 °C |
| ST | +16 °C à + 38 °C |
| T | +16 °C à + 43 °C |

## 3.2 Branchement électrique

- Avant de brancher l'appareil, assurez-vous que la tension et la fréquence indiquées sur la plaque signalétique correspondent à celles de votre réseau électrique domestique.
- L'appareil doit être relié à la terre. La fiche du cordon d'alimentation est fournie avec un contact à cette fin. Si la prise de courant n'est pas mise à la terre, branchez l'appareil à une mise à la terre séparée conformément aux réglementations en vigueur, en consultant un électricien spécialisé.
- Le fabricant décline toute responsabilité en cas de non-respect de ces consignes de sécurité.
- Cet appareil est conforme aux directives CEE.

## 3.3 Installation de l'appareil et réversibilité de la porte

Veuillez vous reportez aux instructions séparées relatives à l'installation et à la réversibilité de la porte.

**ATTENTION!**
Si vous placez l'appareil contre un mur, utilisez les entretoises arrière fournies, ou laissez la distance minimale indiquée dans les instructions d'installation.

**ATTENTION!**
Si vous installez l'appareil à proximité d'un mur, laissez une distance de 10 mm entre le mur et la paroi de l'appareil équipée des charnières de la porte. Ainsi, vous aurez assez de place pour ouvrir la porte et retirer les accessoires intérieurs (par ex. pour le nettoyage).

**ATTENTION!**
À chaque étape de réversibilité de la porte, protégez le sol pour éviter les rayures dues aux matériaux durs.

# 4. BANDEAU DE COMMANDE

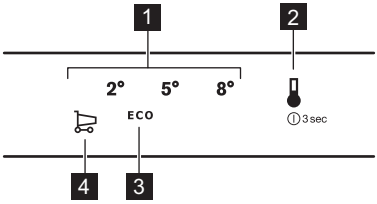


1 Échelle de température
2 Touche de température
3 Symbole du mode ECO
4 Symbole ShoppingMode

## 4.1 Mise en marche

1. Branchez l'appareil à une prise de courant.
2. Pour mettre l'appareil en fonctionnement, appuyez sur la touche de température jusqu'à ce que tous les voyants LED s'allument.

Au bout d'environ 3 secondes, les voyants LED s'éteignent et la température est réglée sur le paramètre par défaut (mode ECO). Le voyant LED près du symbole du mode ECO s'allume.

## 4.2 Mise à l'arrêt

1. Pour éteindre l'appareil, appuyez sur la touche de température pendant 3 secondes.

Tous les voyants s'éteignent.

2. Pour mettre l'appareil hors tension, débranchez la fiche d'alimentation de la prise électrique.

## 4.3 Réglage de la température

Pour régler la température, appuyez sur la touche de température. Chaque pression sur la touche modifie la température d'une position, et le voyant correspondant s'allume. Appuyez à plusieurs reprises sur la touche de température, jusqu'à ce que la température souhaitée s'affiche. Le réglage sera maintenu.

La sélection se fait progressivement, de +2 °C à +8 °C.
Réglage le plus froid : +2 °C.
Réglage le plus chaud : +8 °C
Réglage le plus adapté : mode ECO (+3 °C à +4 °C).

Choisissez le réglage en tenant compte du fait que la température à l'intérieur de l'appareil dépend de plusieurs facteurs :

- la température ambiante
- la fréquence d'ouverture de la porte
- la quantité de denrées entreposées
- l'emplacement de l'appareil.

## 4.4 Affichage en mode Veille

Au bout de 30 secondes sans interaction avec l'appareil, l'affichage passe en mode Veille. Seul le voyant correspondant à la température réglée reste faiblement allumé. Tous les autres voyants sont éteints. Pour désactiver ce mode, appuyez sur la touche de température.

## 4.5 Mode ECO

Avec ce mode, la température est réglée entre +3 °C et +4 °C.

Il s'agit de la meilleure température pour garantir une bonne conservation des aliments et une consommation d'énergie minimale.

Pour activer le mode ECO, appuyez à plusieurs reprises sur la touche de température jusqu'à ce que le voyant LED, à côté du symbole du mode ECO, s'allume.

## 4.6 Fonction ShoppingMode

Si vous avez besoin de ranger une grande quantité d'aliments chauds, par exemple après avoir fait vos courses, nous vous suggérons d'activer la fonction ShoppingMode : elle permet de refroidir rapidement les aliments tout en évitant le réchauffement des denrées déjà stockées dans le compartiment réfrigérateur.

Pour activer cette fonction, appuyez à plusieurs reprises sur la touche de température jusqu'à ce que le voyant situé à côté du symbole ShoppingMode s'allume. Le voyant correspondant à la température +2 °C s'allume également.

Cette fonction s'arrête automatiquement au bout de 6 heures. Lorsque la fonction est désactivée, le réglage de température précédent est restauré.

Vous pouvez désactiver cette fonction à tout moment en appuyant sur la touche de température et en réglant une nouvelle température.

## 4.7 Indicateur de porte ouverte

Si la porte du réfrigérateur est restée ouverte pendant environ 5 minutes, l'indicateur de porte ouverte s'active. Le voyant LED de la température réglée clignote.

Pour éteindre cet indicateur, fermez la porte ou appuyez sur la touche de température.

# 5. UTILISATION QUOTIDIENNE

**AVERTISSEMENT!**
Reportez-vous aux chapitres concernant la sécurité.

## 5.1 Conservation d'aliments dans un compartiment réfrigérateur

Couvrez ou enveloppez les aliments, surtout s'ils sont forts en saveurs.

Disposez les aliments de sorte que l'air puisse circuler librement autour.

Tous les aliments placés sur les clayettes ne doivent pas s'approcher de plus de 20 mm de la paroi arrière, et de 15 mm de la porte.

## 5.2 Indicateur de température

Pour un bon stockage des aliments, le réfrigérateur est doté d'un indicateur de température. Le symbole sur la paroi latérale de l'appareil indique la zone la plus froide du réfrigérateur.

Si « OK » s'affiche (A), placez les aliments frais dans la zone indiquée par le symbole. Si ce n'est pas le cas (B), réglez le thermostat sur une température inférieure et attendez 12 heures avant de vérifier à nouveau.

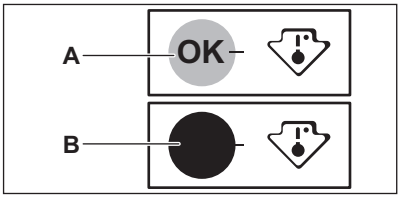


Après chargement de denrées fraîches dans l'appareil ou après des ouvertures répétées (ou une ouverture prolongée) de la porte, il est normal que l'inscription OK. disparaisse. Attendez au moins 12 heures avant de régler le thermostat.

## 5.3 Positionnement des balconnets de porte

La porte de cet appareil est dotée de glissières permettant de repositionner les balconnets de porte, selon vos préférences.

Pour positionner les clayettes/balconnets de porte :

1. Faites glisser le balconnet dans le sens des flèches jusqu'à ce qu'il se libère.
2. Placez le balconnet dans la position souhaitez et insérez-le doucement dans la glissière.

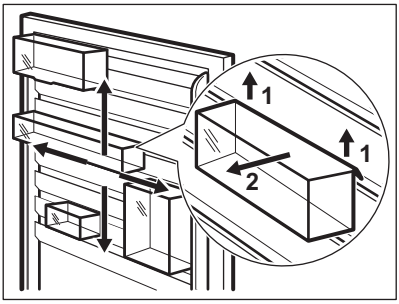


## 5.4 Porte-bouteilles

Placez les bouteilles (ouverture vers l'avant) sur la clayette prévue à cet effet.

Placez-y uniquement des bouteilles fermées.

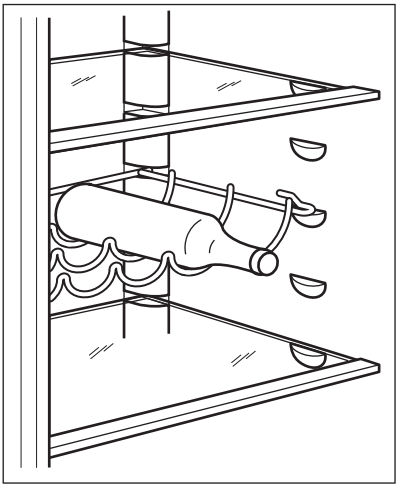

## 5.5 Retrait des bacs

Pour retirer un bac d'un compartiment :

1. Tirez le bac jusqu'à la butée.
2. Après avoir atteint l'extrémité des glissières, soulevez légèrement l'avant du bac, puis sortez-le de l'appareil.

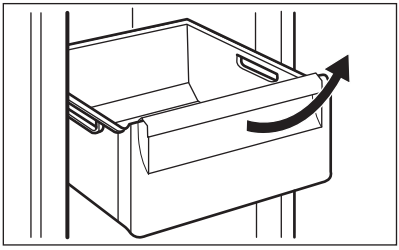

Pour remettre la bac en place dans le compartiment, suivez les étapes ci-dessus dans l'ordre inverse.

## 5.6 Retrait des clayettes en verre

L'appareil est doté de clayettes en verre séparant les bacs.

Pour retirer une clayette en verre :

1. Retirez les bacs entourant la clayette (reportez-vous au chapitre « Retrait des bacs »).
2. Retirez les goupilles situées de chaque côté de la clayette (1).
3. Retirez la clayette en verre en la tirant vers vous (2).

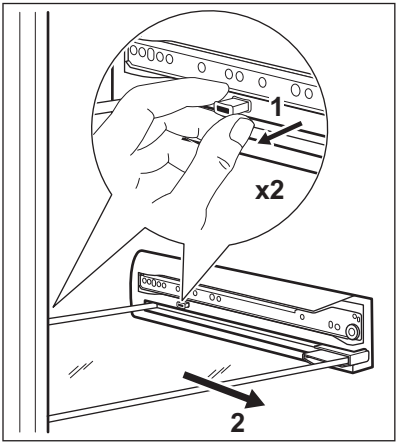


Pour remettre la clayette en place, suivez les étapes ci-dessus dans l'ordre inverse.

**ATTENTION!**
Lorsque vous enfoncez les goupilles, assurez-vous de les insérer entièrement dans leur logement.

## 5.7 FREESTORE

Le compartiment réfrigérateur est équipé d'un dispositif qui permet de refroidir rapidement des aliments et qui maintient une température plus homogène dans le compartiment.

Le ventilateur fonctionne uniquement lorsque la porte est fermée.

Le dispositif s'active automatiquement si nécessaire, par exemple lorsque la température à l'intérieur de l'appareil est élevée.

Vous pouvez activer manuellement le dispositif en activant la fonction ShoppingMode. Le ventilateur fonctionnera en même temps que cette fonction pendant 6 heures.

# 6. ENTRETIEN ET NETTOYAGE

**AVERTISSEMENT!**
Reportez-vous aux chapitres concernant la sécurité.

## 6.1 Nettoyage de l'intérieur

Avant d'utiliser l'appareil pour la première fois, nettoyez l'intérieur et tous les accessoires avec de l'eau tiède

savonneuse (pour supprimer toute odeur de neuf), puis séchez-les soigneusement.

**ATTENTION!**
N'utilisez jamais de détergents, de produits abrasifs, de nettoyants à base de chlore ou d'huile car ils pourraient endommager le revêtement.

## 6.2 Nettoyage périodique

**ATTENTION!**
Ne tirez pas, ne déplacez pas, n'endommagez pas les tuyaux et/ou câbles qui se trouvent à l'intérieur de l'appareil.

**ATTENTION!**
N'endommagez pas le circuit de refroidissement.

L'appareil doit être nettoyé régulièrement :

1. Nettoyez l'intérieur et les accessoires avec de l'eau tiède et additionnée d'un détergent doux.
2. Vérifiez régulièrement les joints de porte et essuyez-les pour vous assurer qu'ils sont propres et ne contiennent pas de résidus.
3. Rincez et séchez soigneusement.
4. S'ils sont accessibles, nettoyez le condenseur et le compresseur situés à l'arrière de l'appareil avec une brosse.
   Cette opération améliore les performances de l'appareil et permet des économies d'électricité.

## 6.3 Dégivrage du réfrigérateur

En fonctionnement normal, le givre est automatiquement éliminé de l'évaporateur du compartiment réfrigérateur à chaque fois que le compresseur s'arrête. L'eau de dégivrage est collectée dans un récipient spécial situé à l'arrière de l'appareil, au-dessus du compresseur, d'où elle s'évapore.

Il est important de nettoyer régulièrement l'orifice d'écoulement de la goulotte d'évacuation de l'eau de dégivrage située au milieu du compartiment réfrigérateur pour empêcher l'eau de déborder et de couler à l'intérieur de l'appareil.

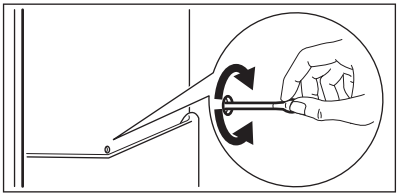

## 6.4 En cas de non-utilisation prolongée

Si l'appareil n'est pas utilisé pendant de longues périodes, prenez les précautions suivantes :

1. Débranchez l'appareil de l'alimentation électrique.
2. Retirez tous les aliments.
3. Nettoyez l'appareil et tous les accessoires.
4. Laissez la porte/les portes ouverte(s) pour éviter la formation d'odeurs désagréables.

# 7. EN CAS D'ANOMALIE DE FONCTIONNEMENT

**AVERTISSEMENT!**
Reportez-vous aux chapitres concernant la sécurité.

## 7.1 En cas d'anomalie de fonctionnement

| Problème | Cause probable | Solution |
|---|---|---|
| L'appareil est bruyant. | L'appareil n'est pas stable. | Assurez-vous de la stabilité de l'appareil. |
| Les signaux sonores et visuels sont activés. | L'appareil a récemment été mis en marche ou la température est toujours trop élevée. | Consultez le paragraphe « Alarme/Indicateur porte ouverte » ou « Alarme/Indicateur haute température ». |
| | La température à l'intérieur de l'appareil est trop élevée. | Consultez le paragraphe « Alarme/Indicateur porte ouverte » ou « Alarme/Indicateur haute température ». |
| L'éclairage ne fonctionne pas. | L'éclairage est en mode veille. | Fermez puis ouvrez la porte. |
| L'éclairage ne fonctionne pas. | L'éclairage est défectueux. | Contactez le service après-vente agréé le plus proche. |
| Le compresseur fonctionne en permanence. | Il y a une erreur dans le réglage de la température. | Reportez-vous au chapitre « Fonctionnement/Bandeau de commande ». |
| | Trop de produits ont été introduits simultanément. | Attendez quelques heures et vérifiez de nouveau la température. |
| | La température ambiante est trop élevée. | Reportez-vous au tableau des classes climatiques de la plaque signalétique. |
| | Les aliments introduits dans l'appareil étaient trop chauds. | Laissez refroidir les aliments à température ambiante avant de les mettre dans l'appareil. |
| | La fonction ShoppingMode est activée. | Consultez le paragraphe « Fonction ShoppingMode ». |
| Le compresseur ne démarre pas immédiatement après avoir appuyé sur la touche ShoppingMode, ou après avoir changé la température. | Ce phénomène est normal, il ne s'agit pas d'une anomalie. | Le compresseur démarre au bout d'un certain temps. |
| De l'eau s'écoule à l'intérieur du réfrigérateur. | L'orifice d'écoulement de l'eau de dégivrage est obstrué. | Nettoyez l'orifice d'écoulement de l'eau de dégivrage. |
| | Des aliments empêchent l'eau de s'écouler dans le réservoir d'eau. | Assurez-vous que les produits ne touchent pas la plaque arrière. |

| Problème | Cause probable | Solution |
|---|---|---|
| De l'eau coule sur le sol. | Le tuyau d'évacuation de l'eau de dégivrage n'est pas raccordé au bac d'évaporation situé au-dessus du compresseur. | Fixez le tuyau d'évacuation de l'eau au bac d'évaporation de l'eau de dégivrage. |
| Il est impossible de régler la température. | La fonction FastFreeze ou ShoppingMode est activée. | Désactivez manuellement la fonction FastFreeze ou ShoppingMode, ou attendez que la fonction se réinitialise automatiquement avant de régler la température. Reportez-vous au chapitre « Fonction FastFreeze » ou « Fonction ShoppingMode ». |
| La température à l'intérieur de l'appareil est trop basse/élevée. | Le thermostat n'est pas réglé correctement. | Augmentez/réduisez la température. |
| | La température des produits est trop élevée. | Laissez les aliments refroidir à température ambiante avant de les placer dans l'appareil. |
| | Trop de produits ont été introduits simultanément. | Introduisez moins de produits en même temps. |
| | La fonction ShoppingMode est activée. | Consultez le paragraphe « Fonction ShoppingMode ». |
| Les parois de l'appareil sont chaudes. | Il s'agit d'un phénomène normal dû au fonctionnement du condenseur. | |
| Trop d'eau s'est condensée sur la paroi arrière du réfrigérateur. | La porte a été ouverte trop fréquemment. | N'ouvrez la porte qu'en cas de nécessité. |
| | La porte n'est pas entièrement fermée. | Assurez-vous que la porte est entièrement fermée. |
| | Les aliments conservés ne sont pas emballés. | Enveloppez les aliments dans un emballage adapté avant de les ranger dans l'appareil. |
| La porte est difficile à ouvrir. | Vous avez essayé de rouvrir la porte immédiatement après l'avoir fermée. | Attendez au moins 30 secondes après avoir fermé la porte pour la rouvrir. |

Si ces conseils n'apportent pas de solution à votre problème, veuillez consulter le service après-vente agréé le plus proche.

### 7.2 Remplacement de l’éclairage

L'appareil est équipé d'un éclairage à LED longue durée.

Le remplacement du dispositif d'éclairage doit uniquement être effectué par un technicien du service après-vente. Contactez votre service après-vente agréé.

## 8. DONNÉES TECHNIQUES

| | |
|---|---|
| Hauteur | 1750 mm |
| Largeur | 595 mm |
| Profondeur | 647 mm |
| Tension | 230 - 240 V |
| Fréquence | 50 Hz |

Les caractéristiques techniques figurent sur la plaque signalétique située sur le côté intérieur ou extérieur de l'appareil et sur l'étiquette énergétique.

## 9. EN MATIÈRE DE PROTECTION DE L'ENVIRONNEMENT

Recyclez les matériaux portant le symbole ♲. Déposez les emballages dans les conteneurs prévus à cet effet. Contribuez à la protection de l'environnement et à votre sécurité, recyclez vos produits électriques et électroniques. Ne jetez pas les appareils portant le symbole avec les ordures ménagères. Emmenez un tel produit dans votre centre local de recyclage ou contactez vos services municipaux.

# INNEHÅLL

**1.** SÄKERHETSINFORMATION.....15
**2.** SÄKERHETSINSTRUKTIONER.....17
**3.** INSTALLATION.....19
**4.** KONTROLLPANEL.....19
**5.** DAGLIG ANVÄNDNING.....21
**6.** SKÖTSEL OCH RENGÖRING.....22
**7.** FELSÖKNING.....23
**8.** TEKNISKA DATA.....25

# VI TÄNKER PÅ DIG

Tack för att du köpt en Electrolux-produkt. Du har valt en produkt som för med sig årtionden av yrkeserfarenhet och innovation. Genial och elegant har den utformats med dig i åtanke. Så när du än använder den kan du känna dig trygg med att veta att du får fantastiska resultat varje gång.
Välkommen till Electrolux.
**Besök vår webbplats för att:**

Få användningsråd, broschyrer, felsökningshjälp och serviceinformation:
**www.electrolux.com/webselfservice**

Registrera din produkt för bättre service:
**www.registerelectrolux.com**

Köpa tillbehör, förbrukningsvaror och originalreservdelar till din produkt:
**www.electrolux.com/shop**

# KUNDTJÄNST OCH SERVICE

Vi rekommenderar att originalreservdelar används.
Ha följande uppgifter till hands när du kontaktar serviceavdelningen: Modell, PNC, serienummer.
Informationen står på typskylten.

⚠ Varnings-/viktig säkerhetsinformation

ⓘ Allmän information och tips

Miljöinformation

Med reservation för ändringar.

# 1. ⚠ SÄKERHETSINFORMATION

Läs noga de bifogade instruktionerna före installation och användning av produkten. Tillverkaren är inte ansvarig för eventuella personskador eller andra skador som uppkommit som ett resultat av felaktig installation

eller användning. Förvara alltid bruksanvisningen på en säker och tillgänglig plats för framtida bruk.

## 1.1 Säkerhet för barn och handikappade

- Denna produkt kan användas av barn från 8 års ålder och uppåt, och av personer med nedsatt fysisk, sensorisk eller mental förmåga, samt personer med bristande erfarenhet och kunskap, om de övervakas eller instrueras beträffande hur produkten används på ett säkert sätt och förstår de risker som är förknippade med användningen.
- Denna produkt kan användas av barn mellan 3 och 8 år och personer med mycket omfattande och komplexa funktionshinder, om de har fått rätt instruktion.
- Barn under 3 år ska inte vistas i närheten utan ständig uppsikt.
- Låt inte barn leka med produkten.
- Barn får inte utföra städning och underhåll av apparaten utan uppsikt.
- Håll allt förpackningsmaterial utom räckhåll för barn och kassera det på lämpligt sätt.

## 1.2 Allmän säkerhet

- Produkten är avsedd att användas i hushåll och liknande användningsområden som t.ex.:
  - Bondgårdar, personalkök i butiker, på kontor och andra arbetsmiljöer
  - Av gäster på hotell, motell, bed and breakfast och andra typer av boendemiljöer
- VARNING: Se till att ventilationsöppningarna inte blockeras.
- VARNING: Använd inga mekaniska verktyg eller andra medel för att påskynda avfrostningsprocessen utöver de som rekommenderas av tillverkaren.
- VARNING: Var noga med att inte skada kylkretsen.

- VARNING: Använd inga elektriska apparater inne i förvaringsutrymmena såvida de inte är av en typ som rekommenderas av tillverkaren.
- Spruta inte vatten eller ånga på produkten för att rengöra den.
- Rengör produkten med en fuktig, mjuk trasa. Använd bara neutrala rengöringsmedel. Använd inte produkter med slipeffekt, skursvampar, lösningsmedel eller metallföremål.
- Förvara inte explosiva ämnen som t.ex. sprejburkar med lättantändligt bränsle i den här produkten.
- Om nätsladden är skadad måste den bytas av tillverkaren, tillverkarens auktoriserade servicecenter eller personer med motsvarande utbildning, för att undvika fara.

# 2. SÄKERHETSINSTRUKTIONER

## 2.1 Installation

**VARNING!**
Endast en behörig person får installera den här produkten.

- Ta bort förpackningen och transportbultarna.
- Installera eller använd inte en skadad produkt.
- Följ installationsinstruktionerna som följer med produkten.
- Var alltid försiktig när produkten rör sig eftersom den är tung. Använd alltid skyddshandskar och täckta skor.
- Se till att luft kan cirkulera i produkten.
- Vid första installationen eller om dörren har hängts om, vänta minst 4 timmar innan du ansluter till elnätet. Detta för att oljan ska rinna tillbaka i kompressorn.
- Innan du utför något på produkten (t ex hänger om dörren), ska du dra ut kontakten ur vägguttaget.
- Installera inte produkten nära element, spisar, ugnar eller hällar.
- Produkten får inte utsättas för regn.
- Installera inte produkten där den står i direkt solljus.
- Installera inte produkten på platser som är mycket fuktiga eller kalla.
- När du flyttar produkten, lyft upp den i framkanten för att inte repa golvet.

## 2.2 Elektrisk anslutning

**VARNING!**
Risk för brand och elektriska stötar.

**VARNING!**
När du sätter in din produkt, se till att elsladden inte kommer under produkten eller skadas.

**VARNING!**
Använd inte grenuttag eller förlängningssladdar.

- Produkten måste jordas.
- Se till att de parametrarna på märkskylten överensstämmer med elnätets elektricitet.
- Använd alltid ett korrekt installerat, stötsäkert och jordat eluttag.
- Kontrollera så att du inte skadar de elektriska komponenterna (t.ex. stickkontakten, nätkabeln,

kompressorn). Kontakta ett auktoriserat servicecenter eller en elektriker för att ersätta skadade komponenter.
- Nätkabeln måste vara under stickkontaktens nivå.
- Anslut stickkontakten till eluttaget först vid slutet av installationen. Kontrollera att stickkontakten är åtkomlig efter installationen.
- Dra inte i anslutningssladden för att koppla bort produkten från eluttaget. Ta alltid tag i stickkontakten.

## 2.3 Användning

**VARNING!**
Risk för skador, brännskador eller elstötar föreligger.

- Ändra inte produktens specifikationer.
- Ställ inte elektriska produkter (t.ex. glassmaskiner) i produkten om inte tillverkaren uttryckligen säger att det är lämpligt.
- Var försiktig så att du inte skadar kylkretsen. Den innehåller isobutan (R600a), en naturgas med hög miljökompatibilitet. Denna gas är lättantändlig.
- Om kylkretsen skadas får inga flammor eller antändningskällor finnas i rummet. Ventilera rummet.
- Låt inte varma föremål vidröra plastdelarna i produkten.
- Förvara inte brandfarliga gaser eller vätskor i produkten.
- Placera inga lättantändliga produkter eller föremål som är fuktiga med lättantändliga produkter i, nära eller på produkten.
- Vidrör inte kompressorn eller kondensorn. De är heta.

## 2.4 Lampa inuti produkten

**VARNING!**
Risk för elektrisk stöt!

- Lampan som används för den här produkten är endast avsedd för hushållsprodukter. Får ej användas som husbelysning.

## 2.5 Skötsel och rengöring

**VARNING!**
Risk för personskador och skador på produkten föreligger.

- Stäng av produkten och koppla bort den från eluttaget före underhåll.
- Kylenheten i denna product innehåller kolväten Endast en behörig person får utföra underhåll och fylla kylapparaten.
- Undersök regelbundet tömningskanalen i kylen och rengör den vid behov. Om tömningskanalen täpps igen kommer avfrostat vatten att samlas på produktens botten.

## 2.6 Underhåll

- Kontakta en auktoriserad serviceverkstad för reparation av produkten.
- Använd endast originaldelar.

## 2.7 Avfallshantering

**VARNING!**
Risk för kvävning eller skador.

- Koppla loss produkten från eluttaget.
- Klipp av strömkabeln och kassera den.
- Ta bort locket för att hindra att barn eller djur stängs in inuti produkten.
- Kylkretsen och isoleringsmaterialet i den här produkten är "ozonvänliga".
- Isoleringsmaterialet innehåller brandfarlig gas. Kontakta kommunen för information om hur produkten kasseras korrekt.
- Orsaka inte skada på den delen av kylenheten som är nära värmeväxlaren.

# 3. INSTALLATION

**VARNING!**
Se säkerhetsavsnitten.

## 3.1 Placering

Produkten kan installeras på en torr och välventilerad plats inomhus där omgivningstemperaturen motsvarar den klimatklass som anges på typskylten:

| Klimat-klass | Omgivningstemperatur |
|---|---|
| SN | +10 °C till + 32 °C |
| N | +16 °C till + 32 °C |
| ST | +16 °C till + 38 °C |
| T | +16 °C till + 43 °C |

## 3.2 Elektrisk anslutning

- Kontrollera att nätspänningen och nätfrekvensen överensstämmer med produktens märkdata som anges på typskylten före anslutning till ett eluttag.
- Produkten måste jordas. Nätkabelns stickkontakt är försedd med en kontakt för detta ändamål. Om nätspänningsmatningen inte är jordad, kontakta en kvalificerad elektriker för att ansluta produkten till en separat jord enligt gällande bestämmelser.
- Tillverkaren ansvarar inte för skador orsakade av att ovanstående säkerhetsåtgärder inte har följts.
- Denna produkt uppfyller kraven enligt EEG-direktiven.

## 3.3 Installera produkten och hänga om dörren

Se separata anvisningar om installation och omhängning av dörren.

**FÖRSIKTIGHET!**
Om produkten placeras mot en vägg ska de medföljande distanserna användas för att hålla det minimiavstånd som anges i monteringsanvisningen.

**FÖRSIKTIGHET!**
Om produkten installeras intill en vägg, ska ett 10-mm avstånd mellan väggen och den sida av produkten där gångjärnen sitter ge tillräckligt utrymme för att öppna dörren när delarna inuti kylskåpet tas bort (t ex vid rengöring).

**FÖRSIKTIGHET!**
Om du ska vända dörren, de alltid till att skydda golvet från repor med ett slitstarkt material.

# 4. KONTROLLPANEL

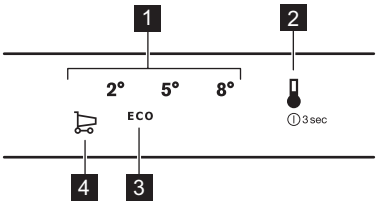


1 Temperaturskala
2 Temperaturknapp
3 ECO-lägesikon
4 ShoppingMode-ikon

## 4.1 Slå på

1. Anslut produkten till ett eluttag.
2. För att sätta på apparaten, tryck på temperaturknappen tills alla LED-indikatorer tänds.

Efter ca 3 sekunder bleknar LED-indikatorerna och temperaturen är inställd på standardinställning (ECO-läge). LED-indikatoren bredvid ECO-ikonen tänds.

## 4.2 Stänga av

1. Stäng av apparaten genom att trycka på temperaturknappen i 3 sekunder.

Alla LED-lampor släcks.

2. Koppla loss produkten från strömkällan genom att dra ut stickkontakten ur eluttaget.

## 4.3 Temperaturreglering

För att reglera temperaturen, tryck på temperaturknappen. Varje gång knappen trycks in flyttas den inställda temperaturen med 1 position och motsvarande LED-indikator tänds. Tryck på temperaturknappen upprepade gånger tills önskad temperatur valts. Inställningen fastställs.

Valet sker i steg från +2 till +8 °C.
Kallaste inställning: +2°C.
Varmaste inställning: +8°C
Lämpligaste inställningen: ECO-läge (+3 till +4 °C).

Välj inställning, men tänk på att temperaturen inne i kylen beror på:

- rumstemperatur
- hur ofta man öppnar dörren
- mängden livsmedel som förvaras
- apparatens placering.

## 4.4 Displayens viloläge

Efter 30 sekunder utan aktivitet går displayen in i viloläge. Endast LED-indikatorn som motsvarar aktuell temperaturinställning lyser svagt. Alla andra LED-indikatorer är släckta. För att avaktivera detta läge, tryck på temperaturknappen.

## 4.5 ECO-läge

I det här läget är temperaturen inställd på mellan +3 och +4 °C.

Detta är den bästa temperaturen för att säkerställa god konservering med minimal energiförbrukning.

För att aktivera ECO-läge, tryck på temperaturknappen upprepade gånger tills LED-indikatorn bredvid ECO-lägessymbolen tänds på kontrollpanelen.

## 4.6 ShoppingMode-funktion

Om du behöver lägga in en större mängd rumstempererad mat när du har handlat rekommenderar vi att du aktiverar ShoppingMode-funktionen för att kyla matvarorna snabbare så att inte andra matvaror i kylen blir varma.

För att aktivera den här funktionen, tryck på temperaturknappen upprepade gånger tills LED-indikatorn bredvid ShoppingMode-ikonen tänds. Även LED-indikatorn som motsvarar +2 °C tänds.

Denna funktion stängs av automatiskt efter 6 timmar. När funktionen stängs av återställs föregående temperaturinställning.

Du kan avaktivera denna funktion när som helst genom att trycka på temperaturen och välja en ny temperaturinställning.

## 4.7 Indikator för öppen dörr

Om kylskåpsdörren har lämnats öppen i ca 5 minuter, aktiveras indikatorn för öppen dörr. LED-indikatorn för den aktuella temperaturinställningen blinkar.

Du kan avaktivera den här indikatorn genom att stänga dörren eller genom att trycka på temperaturknappen.

# 5. DAGLIG ANVÄNDNING

**VARNING!**
Se säkerhetsavsnitten.

## 5.1 Förvara mat i kylskåpet

Täck över eller förpacka maten, särskilt om den har en stark smak.

Placera matvarorna så att luft kan cirkulera fritt omkring dem.

Ställ matvarorna på alla hyllor och inte närmare än 20 mm från bakre väggen och 15 mm från dörren.

## 5.2 Temperaturdisplay

För att förvara matvarorna rätt är kylen försedd med temperaturindikator. Symbolen vid sidan av kylen anger det kallaste området i kylen.

Om OK visas (A) lägger du in färska matvaror i området som indikeras med symbolen, om inte (B) justerar du temperaturvredet till en kallare inställning och väntar 12 timmar innan du kontrollerar temperaturindikatorn igen.

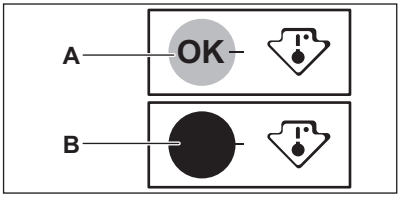


När du har lagt in färsk mat i produkten eller när du öppnat dörren flera gånger under en lång tid är det normalt att meddelandet OK försvinner. Vänta i minst 12 timmar innan du ändrar på temperaturkontrollen.

## 5.3 Placering av dörrhyllorna

Dörren har skenor som gör att hyllorna/facken kan placeras efter dina önskemål.

Placering av dörrens hyllor/fack:

1. Lyft hyllan/facket bitvis i pilarnas riktning tills de lossnar.
2. Placera hyllan/facket på önskad plats och för in den/det i skenorna.

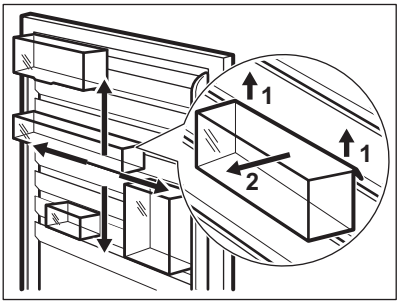


## 5.4 Flaskhylla

Placera flaskorna (med öppningarna vända utåt) i den redan installerade hyllan.

Sätt bara in stängda flaskor.

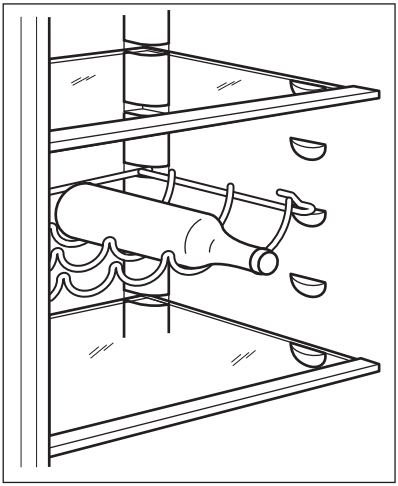

## 5.5 Ta bort lådorna

Gör så här för att ta bort en låda från ett fack:

1. Dra ut lådan så långt det går.
2. När du har kommit till slutet av skenorna ska du lyfta lådan något framtill och ta bort den.

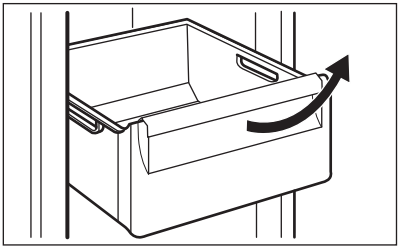

Följ stegen ovan i omvänd ordning för att sätta tillbaka lådan igen.

## 5.6 Ta bort glashyllorna

Den här produkten har glashyllor som separerar lådorna.

När du vill ta bort glashyllorna:

1. Ta bort lådorna runt omkring (se "Ta bort lådorna").
2. Dra ut låssprintarna på båda sidorna av hyllan (1).
3. Dra sedan glashyllan utåt (2).

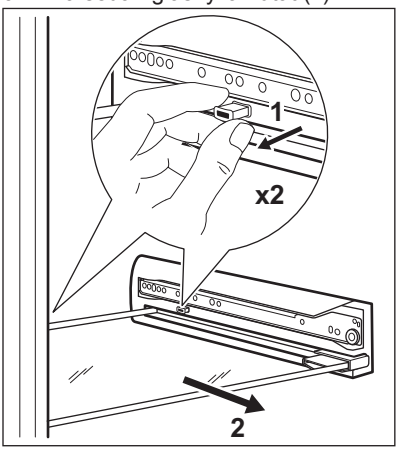


Följ stegen ovan i omvänd ordning för att sätta tillbaka glashyllan.

**FÖRSIKTIGHET!**
Se till att låssprintarna sitter ordentligt på plats.

## 5.7 FREESTORE

Kylen är utrustad med en funktion som möjliggör snabb nedkylning av matvaror och håller en jämnare temperatur.

Fläkten är bara igång när dörren är stängd.

Den här enheten aktiveras automatiskt vid behov, till exempel när temperaturen inuti är hög.

Man kan avaktivera enheten manuellt genom att slå på ShoppingMode-funktionen. Fläkten går tillsammans med den här funktionen i 6 timmar.

# 6. SKÖTSEL OCH RENGÖRING

**VARNING!**
Se säkerhetsavsnitten.

## 6.1 Invändig rengöring

Innan du använder produkten första gången ska du rengöra insidan och alla invändiga tillbehör med ljummet vatten och en liten mängd neutral såpa för att ta bort den typiska lukten hos nya produkter. Eftertorka sedan noga.

**FÖRSIKTIGHET!**
Använd inte rengöringsmedel, skurpulver, klor eller oljebaserade rengöringsmedel eftersom de skadar ytan.

## 6.2 Regelbunden rengöring

**FÖRSIKTIGHET!**
Du får inte dra, flytta eller skada rörledningarna och/eller kablarna i produkten.

**FÖRSIKTIGHET!**
Var noga med att inte skada kylsystemet.

Utrustningen måste rengöras med jämna mellanrum:

1. Rengör kylens/frysens insida och alla tillbehör med ljummet vatten och en liten mängd neutral såpa.
2. Inspektera regelbundet dörrtätningarna och torka dem rena från eventuell smuts.
3. Skölj av och torka noggrant.
4. Rengör kondensorn och kompressorn (om de går att komma åt) på produktens baksida med en borste.
   Detta förbättrar kylskåpets prestanda och bidrar till en lägre energiförbrukning.

## 6.3 Avfrostning av kylskåpet

Frost avlägsnas automatiskt i kylutrymmet varje gång kompressorn stannar under normal användning. Det avfrostade vattnet töms ut via en ränna i en särskild behållare som sitter ovanför kompressorn på produktens baksida, där vattnet avdunstar.

Det är viktigt att regelbundet rengöra smältvattnets tömningshål i mitten baktill av kylskåpsutrymmet för att undvika att vattnet rinner över och droppar ned på matvaror och golv.

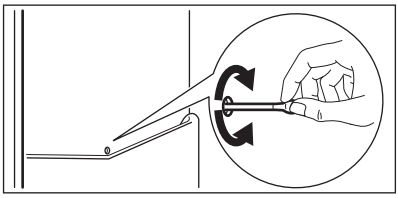

## 6.4 Långa uppehåll i användning

Följ nedanstående anvisningar om produkten inte skall användas på länge:

1. Koppla loss produkten från eluttaget.
2. Plocka ur alla matvaror.
3. Rengör produkten och alla tillbehör.
4. Låt dörren/dörrarna stå på glänt så att inte dålig lukt bildas.

# 7. FELSÖKNING

**VARNING!**
Se säkerhetsavsnitten.

## 7.1 Vad gör jag om...

| Problem | Möjlig orsak | Åtgärd |
|---|---|---|
| Produkten bullrar. | Produkten står ostadigt. | Kontrollera om produkten står stabilt. |
| Ljudligt eller visuellt larm är på. | Kylskåpet har nyligen slagits på eller temperaturen är fortfarande för hög. | Se "Larm/indikator för öppen dörr" eller "Larm/indikator för hög temperatur". |

| Problem | Möjlig orsak | Åtgärd |
|---|---|---|
| | Temperaturen i produkten är för hög. | Se "Larm/indikator för öppen dörr" eller "Larm/indikator för hög temperatur". |
| Lampan fungerar inte. | Lampan är i standby-läge. | Stäng och öppna dörren. |
| Lampan fungerar inte. | Lampan är trasig. | Kontakta närmaste auktoriserade serviceverkstad. |
| Kompressorn arbetar utan uppehåll. | Temperaturen är felaktigt inställd. | Se kapitlet "Drift"/"Kontrollpanel". |
| | Många matvaror inlagda samtidigt. | Vänta några timmar och kontrollera sedan temperaturen igen. |
| | Rumstemperaturen är för hög. | Se klimatklasstabellen på märkskylten. |
| | Alltför varm mat har lagts in. | Låt mat svalna till rumstemperatur före infrysning. |
| | Funktionen ShoppingMode är på. | Se "Funktionen ShoppingMode". |
| Kompressorn startar inte omedelbart när ShoppingMode-knappen trycks in eller när temperaturen ändras. | Detta är normalt och indikerar inte att något fel har uppstått. | Kompressorn startar efter ett tag. |
| Vatten rinner inne i kylskåpet. | Vattenutloppet är igentäppt. | Rengör vattenutloppet. |
| | Matvaror hindrar vattnet från att rinna in i vattenuppsamlaren. | Kontrollera att inga matvaror har kontakt med den bakre väggen. |
| Vatten rinner ut på golvet. | Smältvattensutloppet är inte anslutet till avdunstningsbrickan ovanför kompressorn. | Anslut tömningsslangen till avdunstningsbrickan. |
| Temperaturen kan inte ställas in. | Funktionen FastFreeze eller ShoppingMode är påslagen. | Stäng av FastFreeze eller ShoppingMode manuellt eller vänta med att ställa in temperaturen tills funktionen har återställts automatiskt. Se "FastFreeze-funktionen" eller "ShoppingMode-funktionen". |
| Temperaturen i produkten är för låg/hög. | Temperaturen är felaktigt inställd. | Ställ in en högre/lägre temperatur. |

| Problem | Möjlig orsak | Åtgärd |
|---|---|---|
| | Matvarornas temperatur är för hög. | Låt matvarornas temperatur sjunka till rumstemperatur innan du lägger in dem. |
| | Många matvaror har lagts in för förvaring samtidigt. | Lägg in färre matvaror för förvaring samtidigt. |
| | Funktionen ShoppingMode är på. | Se "Funktionen ShoppingMode". |
| Sidopanelerna är varma. | Det är värme som avges från värmeväxlaren och är helt normalt. | |
| Det finns för mycket kondensvatten på kylskåpets bakre vägg. | Dörren har öppnats för ofta. | Öppna dörren bara när det behövs. |
| | Dörren stängdes inte ordentligt. | Se till att dörren är ordentligt stängd. |
| | Mat som lagts in är inte ordentligt förpackad. | Förpacka maten på lämpligt sätt innan den läggs in. |
| Det är svårt att öppna dörren. | Du försökte öppna dörren direkt efter stängning. | Vänta i minst 30 sekunder mellan stängning och återöppnande av dörren. |

Kontakta närmaste auktoriserade serviceverkstad om dessa råd inte löser problemet.

## 7.2 Byte av lampan

Produkten har en innerbelysning bestående av en LED-lampa med lång livslängd.

Endast servicepersonal får byta ut lampan. Kontakta din auktoriserade serviceverkstad.

# 8. TEKNISKA DATA

| | |
|---|---|
| Höjd | 1750 mm |
| Bredd | 595 mm |
| Djup | 647 mm |

| | |
|---|---|
| Nätspänning | 230 - 240 V |
| Frekvens | 50 Hz |

Teknisk information finns på typskylten som sitter på insidan eller utsidan av produkten och på energietiketten.

# 9. MILJÖSKYDD

Återvinn material med symbolen ♲. Återvinn förpackningen genom att placera den i lämpligt kärl. Bidra till att skydda vår miljö och vår hälsa genom att återvinna avfall från elektriska och elektroniska produkter. Släng inte produkter märkta med symbolen med hushållsavfallet. Lämna in produkten på närmaste återvinningsstation eller kontakta kommunkontoret.

**www.electrolux.com/shop**

280157792-A-282018

CE